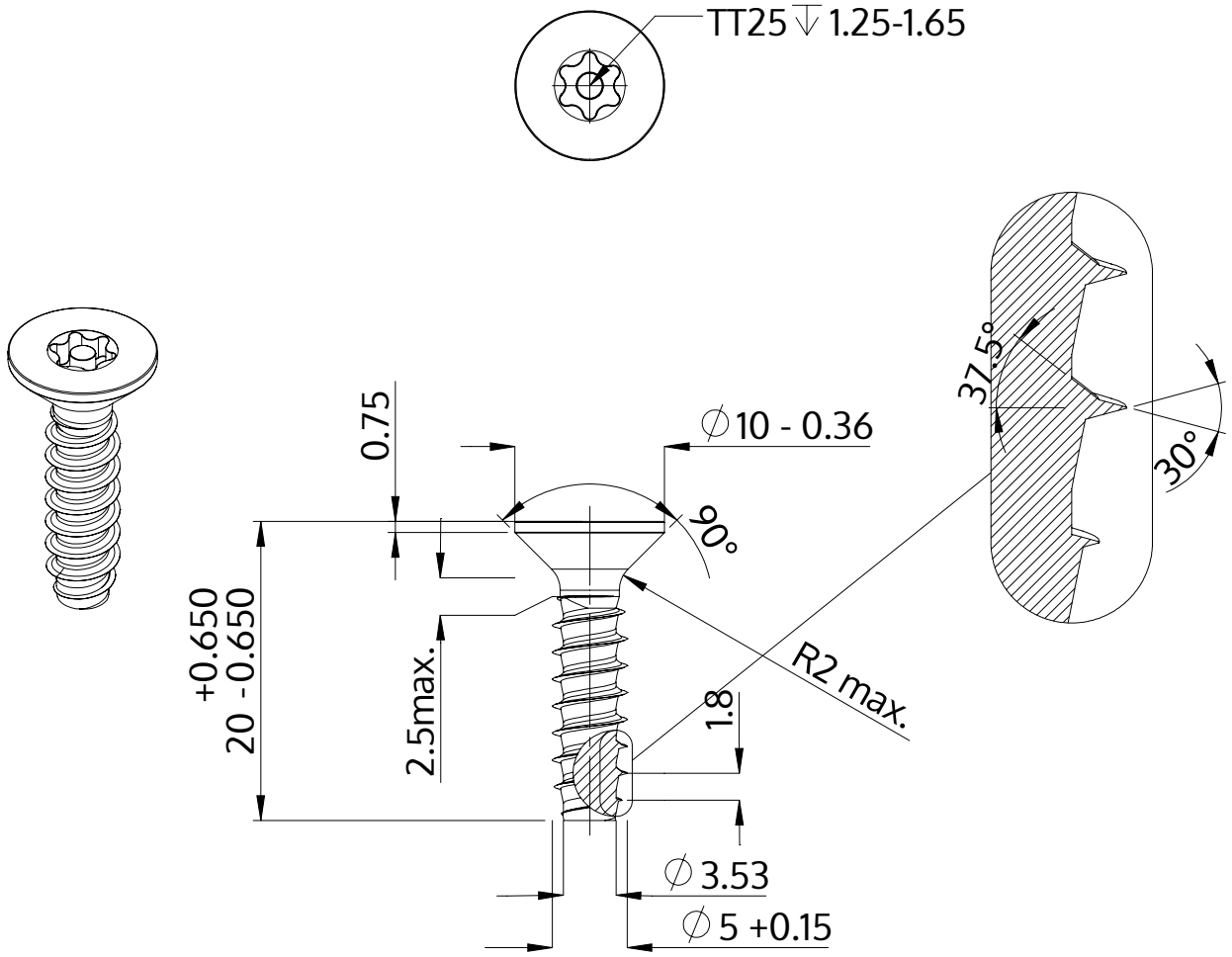

Beskrivning	STP43 5.0x20.0 - TT25
Material	stål, härdat
Yta	förzinkad 5-7 µm, härdad, blå/transparent passiviserad
Vikt	2.641 kg / 1000 styck

SCREWERK	**STP430500200S**	
Metrisk skiss A4	Skala 2:1	2024-10