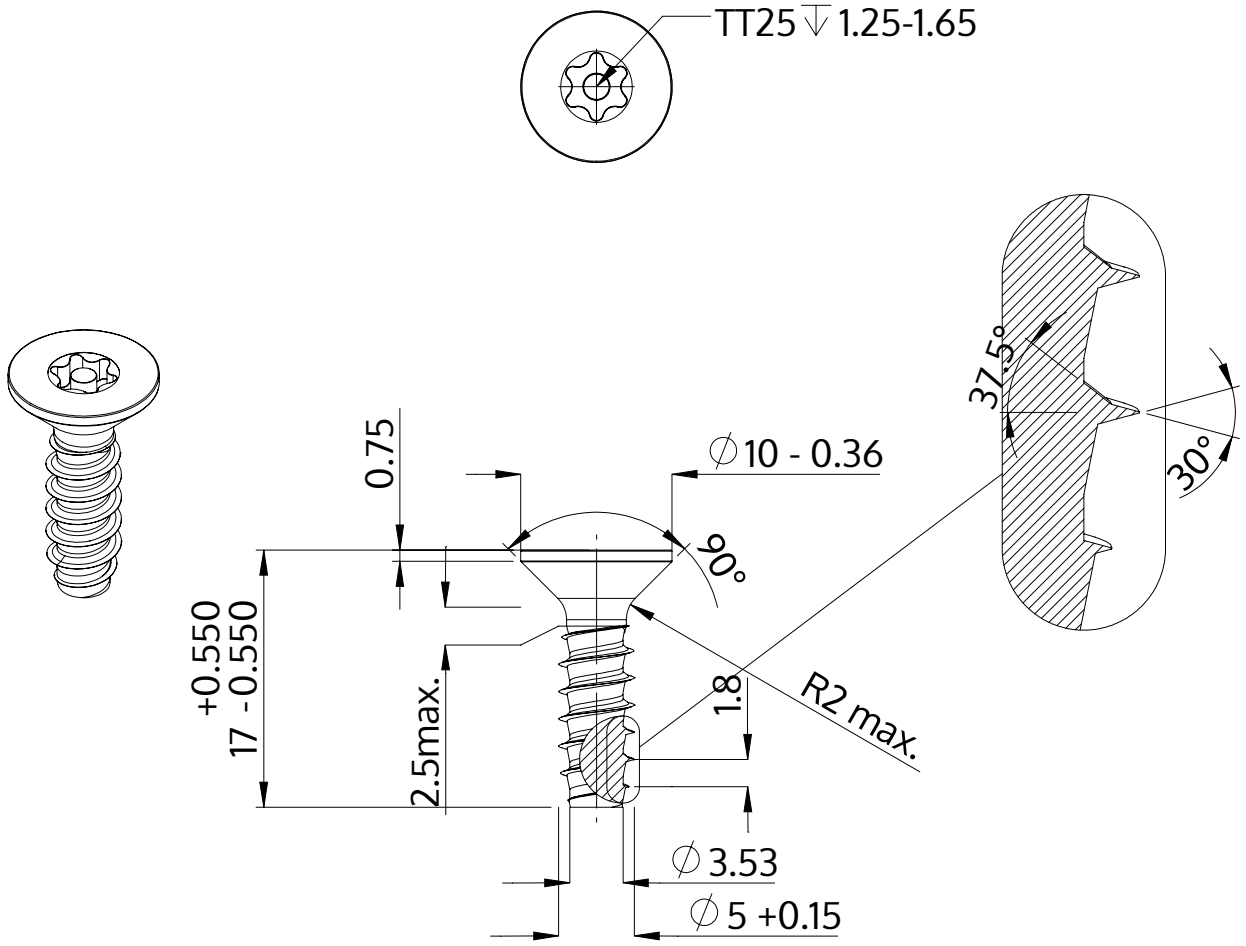

Açıklaması	STP43 5.0x17.0 - TT25
Malzeme	Çelik, sertleştirilmiş
Kaplama	ZnNi siyah-pasifleştirilmiştir, temperlenmistir, kaplanmış
Ağırlık	2.360 kg / 1000 Adet

SCREWERK	**STP430500170B**	
Metrik çizim A4	Ölçeklendirme 2:1	2024-10