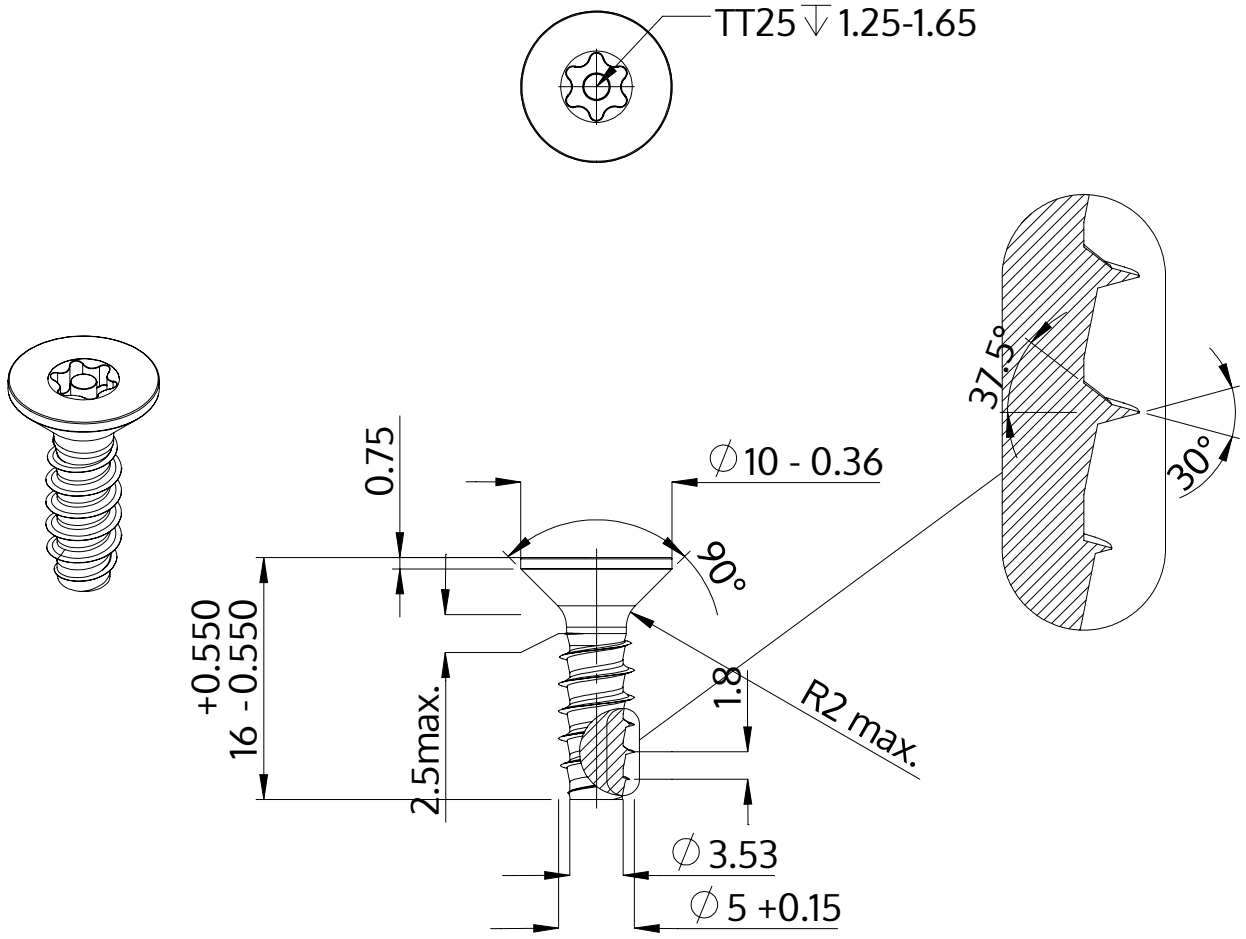

Beskrivning	STP43 5.0x16.0 - TT25
Material	stål, härdat
Yta	ZnNi svart-passiviserad/Cr-VI-fri, härdad, förseglad
Vikt	2.266 kg / 1000 styck

SCREWERK	**STP430500160B**	
Metrisk skiss A4	Skala None:1	2024-04