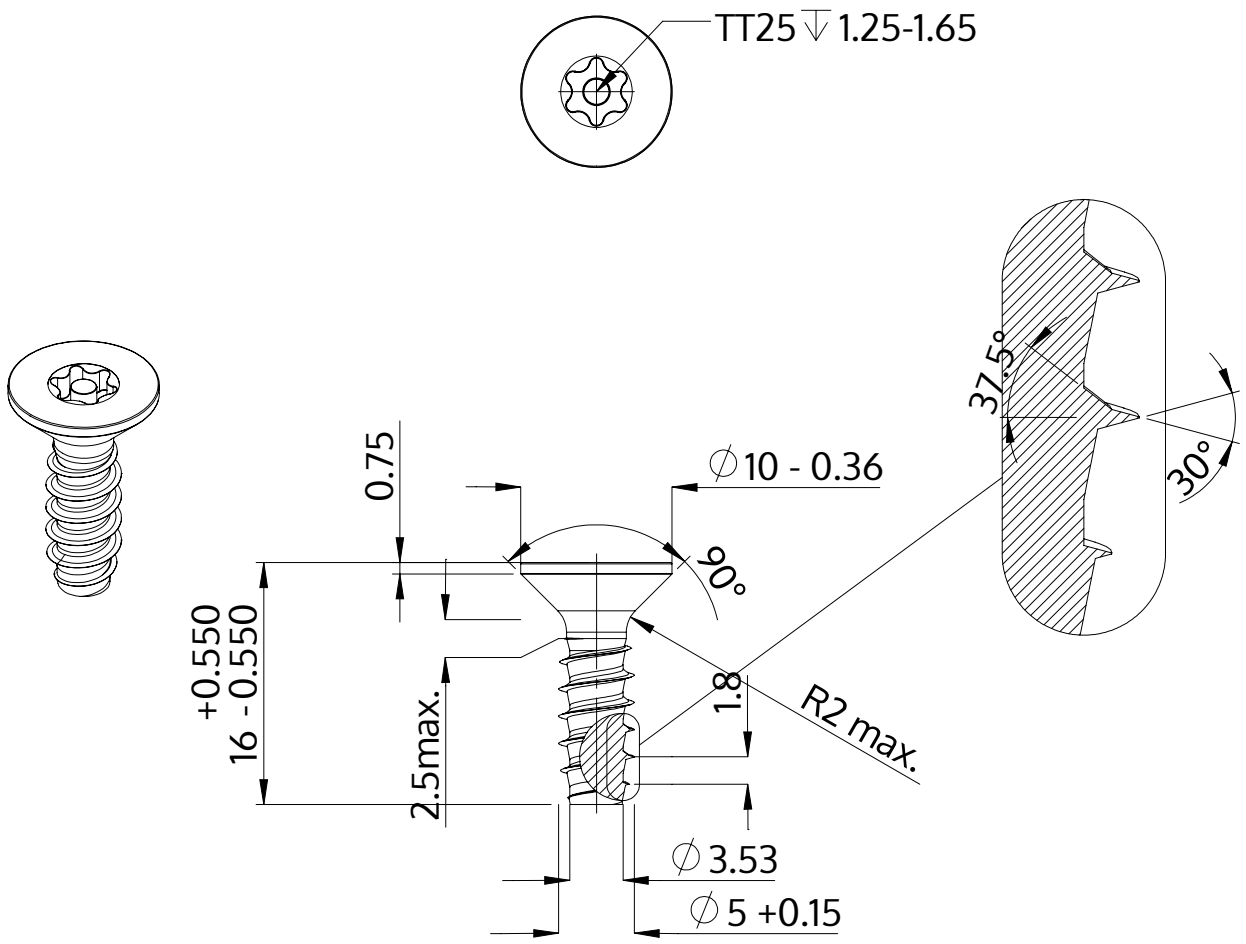

Descrizione	STP43 5.0x16.0 - TT25
Materiale	acciaio, temprato
Superficie	Placcato Zinco-Nichel, passivato nero, ricotto, sigillato
Peso	2.266 kg / 1000 pezzi

SCREWERK	**STP430500160B**	
Disegno metrico A4	Scala 2:1	2024-10