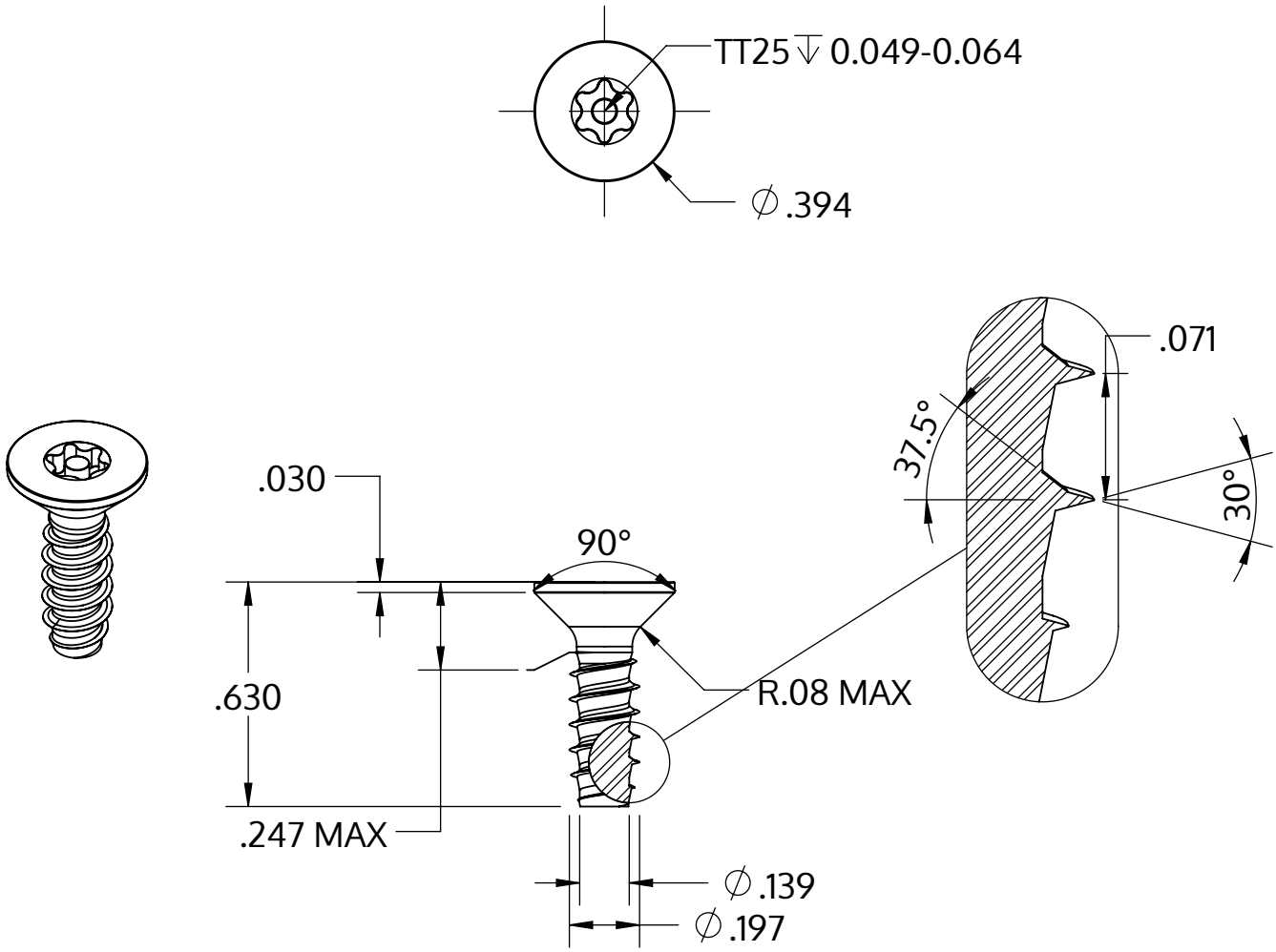

Metric size	M5 x 1.8 mm
US size (converted)	#11-14
	Tolerances [inch]
Length	+/- 0.021
Head diameter	+0 / -0.014
Head height	+/- 0.005
Thread diameter	+0.005 / -0

Descrizione	STP43 5.0x16.0 - TT25
Materiale	acciaio, temprato
Superficie	Placcato Zinco-Nichel, passivato nero, ricotto, sigillato
Peso	2.266 kg / 1000 pezzi

SCREWERK	**STP430500160B**	
_Zoll Zeichnung Größe A	Scala 2:1	2024-10