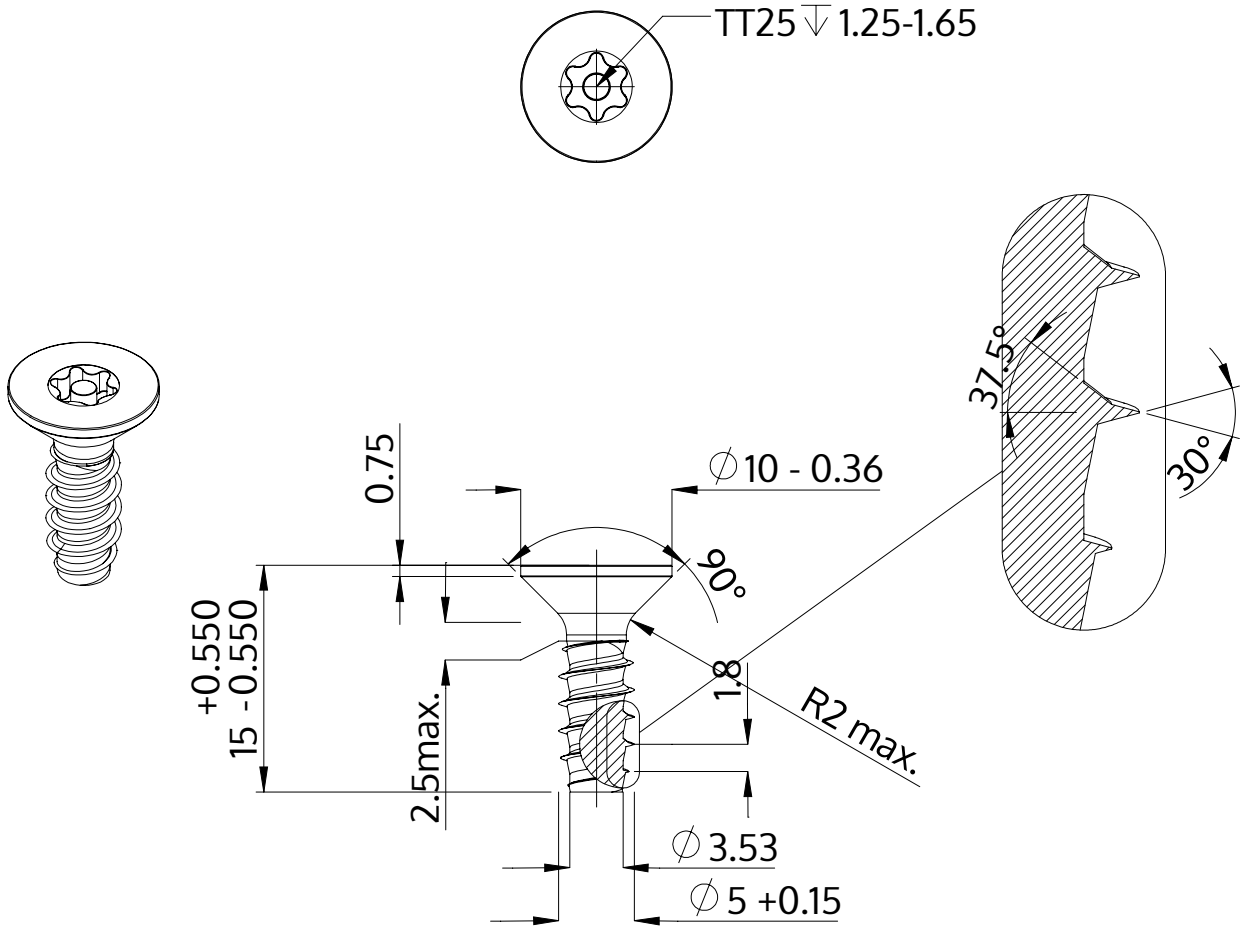

Beschreibung	STP43 5.0x15.0 - TT25
Werkstoff	Stahl, vergütet
Oberfläche	ZnNi min. 5µm, schwarz passiviert, getempert, versiegelt
Gewicht	2.173 kg / 1000 Stück

SCREWERK	**STP430500150B**	
Metrische Zeichnung A4	Skalierung 2:1	2024-10