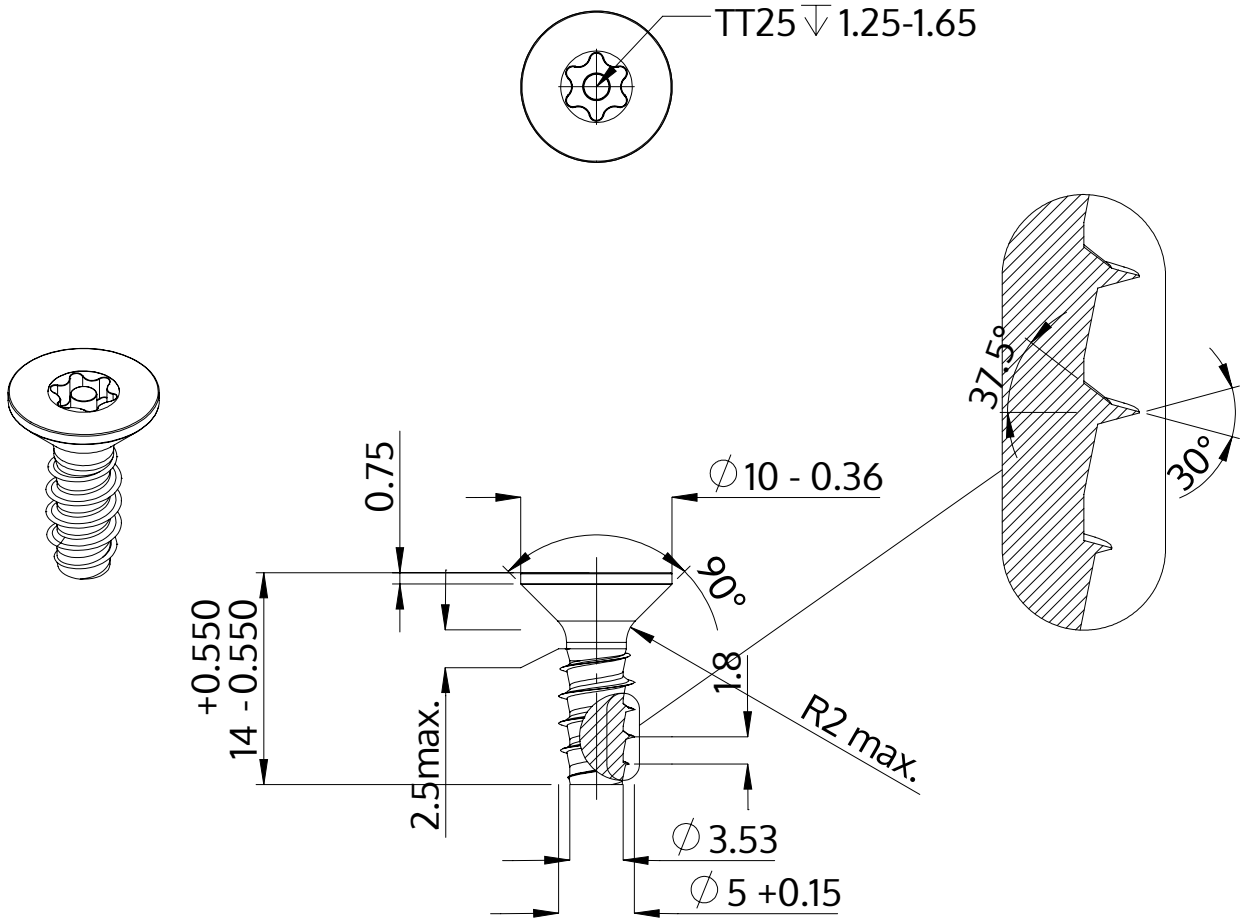

Popis	STP43 5.0x14.0 - TT25
Materiál	Nerezová ocel A2
Povrch	holá, mořená a pásová ocel
Hmotnost	2.079 kg / 1000 Kus

SCREWERK	**STP430500140E**	
Metric výkres A4	Měřítko 2:1	2024-10