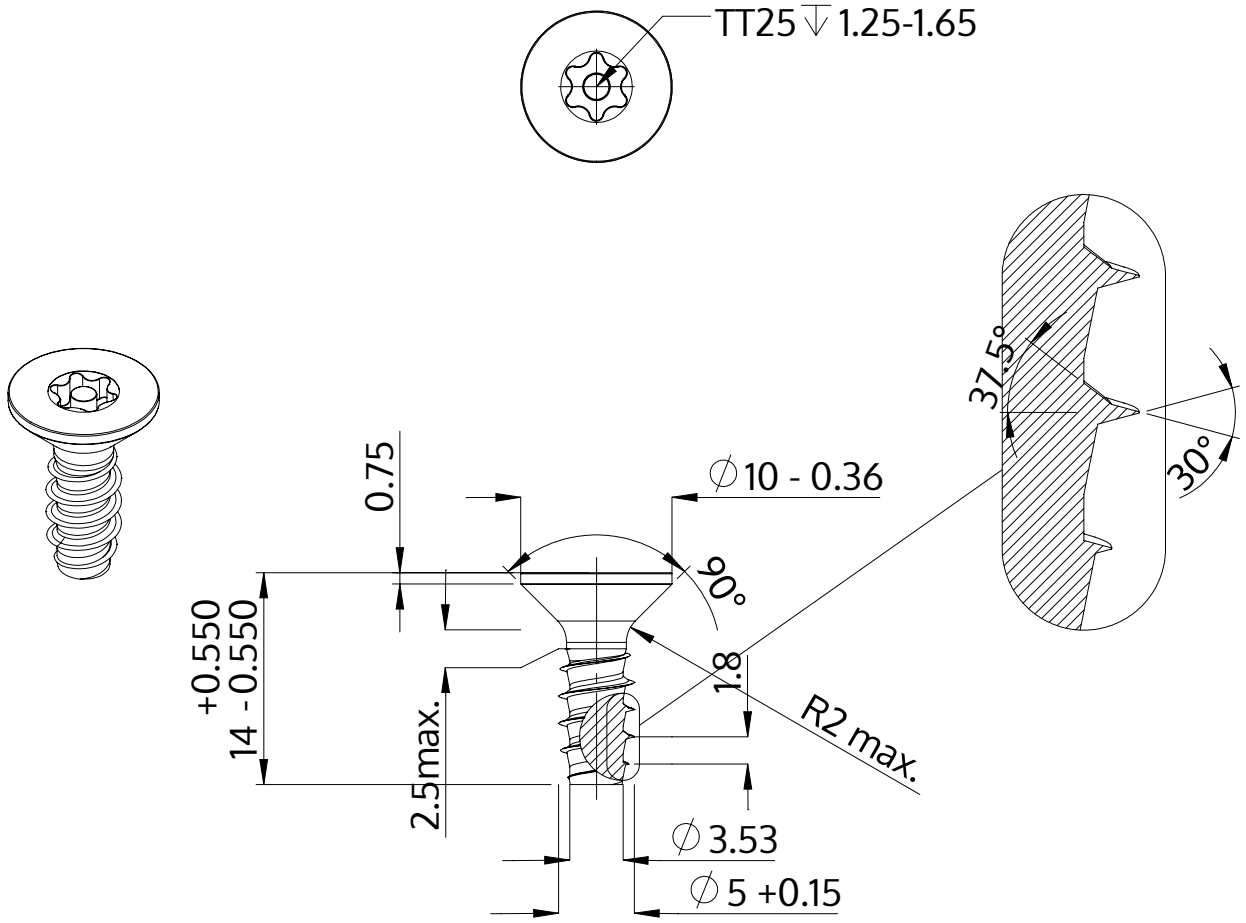

Описание	STP43 5.0x14.0 - TT25
Материал	сталь, упрочненная
Поверхность	ZnNi, черная пассивировка+отжиг+масло
Вес	2.079 kg / 1000 Штука

SCREWERK	**STP430500140B**	
Метрический чертеж A4	Шкала 2:1	2024-10