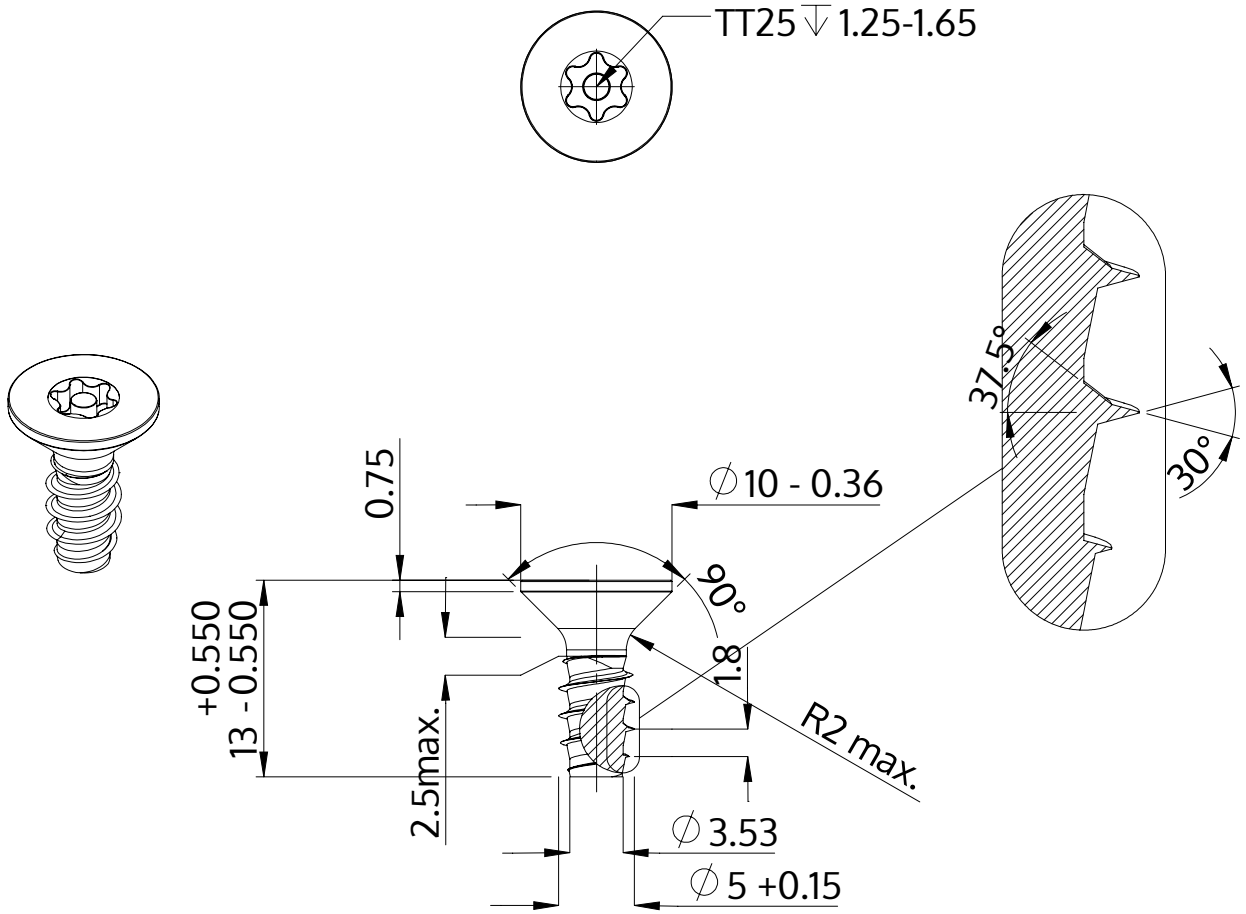

Descripción	STP43 5.0x13.0 - TT25
Material	Acero, endurecido
Superficie	Zinc-Niquelado, pasivado negro/ sin Cr-VI, recocido, sellado
Peso	1.985 kg / 1000 Piezas

SCREWERK	**STP430500130B**	
Diseño métrico	Escalada 2:1	2024-10