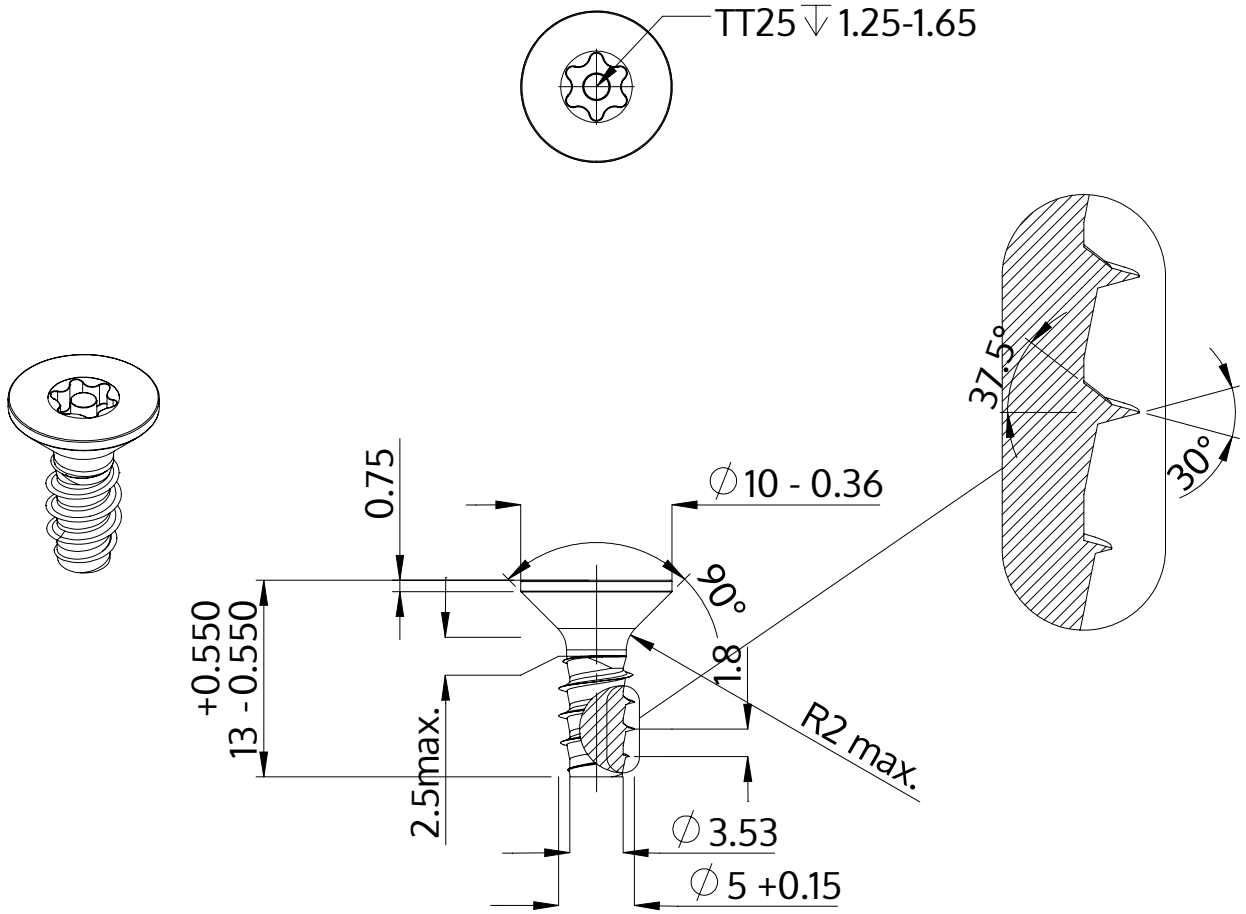

Popis	STP43 5.0x13.0 - TT25
Materiál	Temperovaná ocel
Povrch	ZiNi černá-pasivovaná+temperovaná+utěsněná
Hmotnost	1.985 kg / 1000 Kus

SCREWERK	**STP430500130B**	
Metric výkres A4	Měřítko 2:1	2024-10