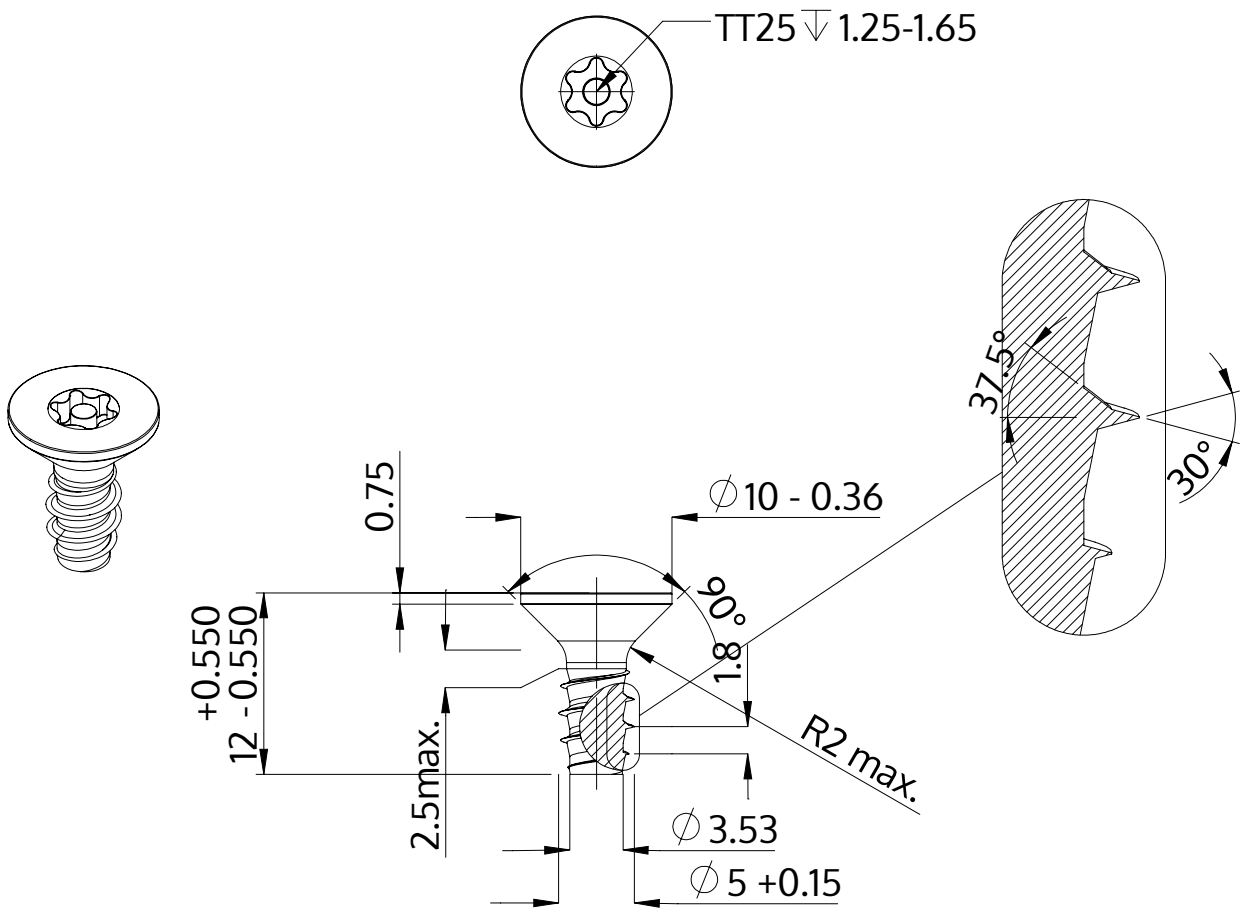

Beskrivelse	STP43 5.0x12.0 - TT25
Materiale	Ædelstål A2
Overflade	blank, bejdset og passiveret
Vægt	1.891 kg / 1000 stykke

SCREWERK	**STP430500120E**	
Metrisk tegning A4	Skalering None:1	2024-04