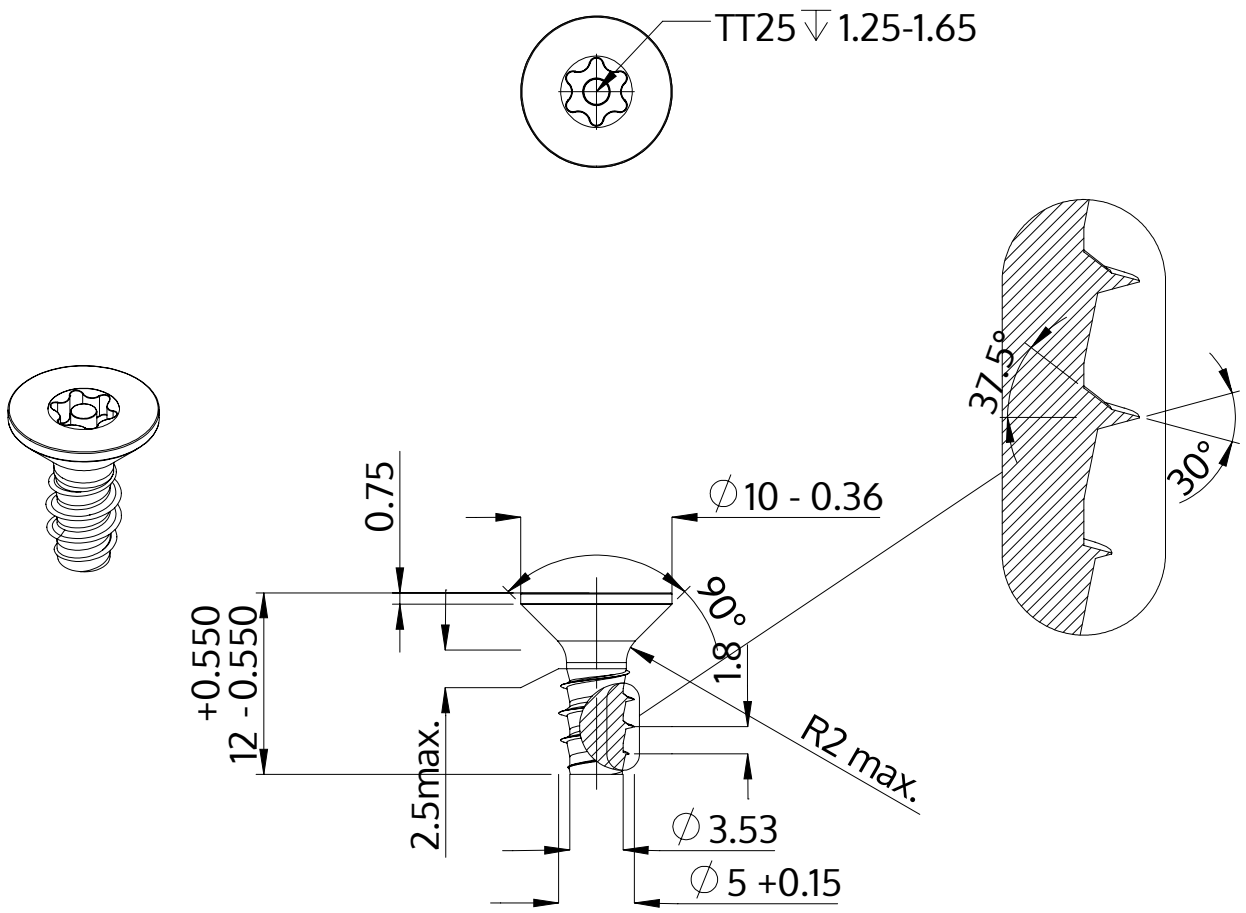

Opis	STP43 5.0x12.0 - TT25
Materiał	Stal, hartowana
Powierzchnia	ZiNi czarna-pasywowana, temperowana, uszczelniona
Waga	1.891 kg / 1000 sztuk

SCREWERK	**STP430500120B**	
Rysunek metryczny A4	Skala 2:1	2024-10