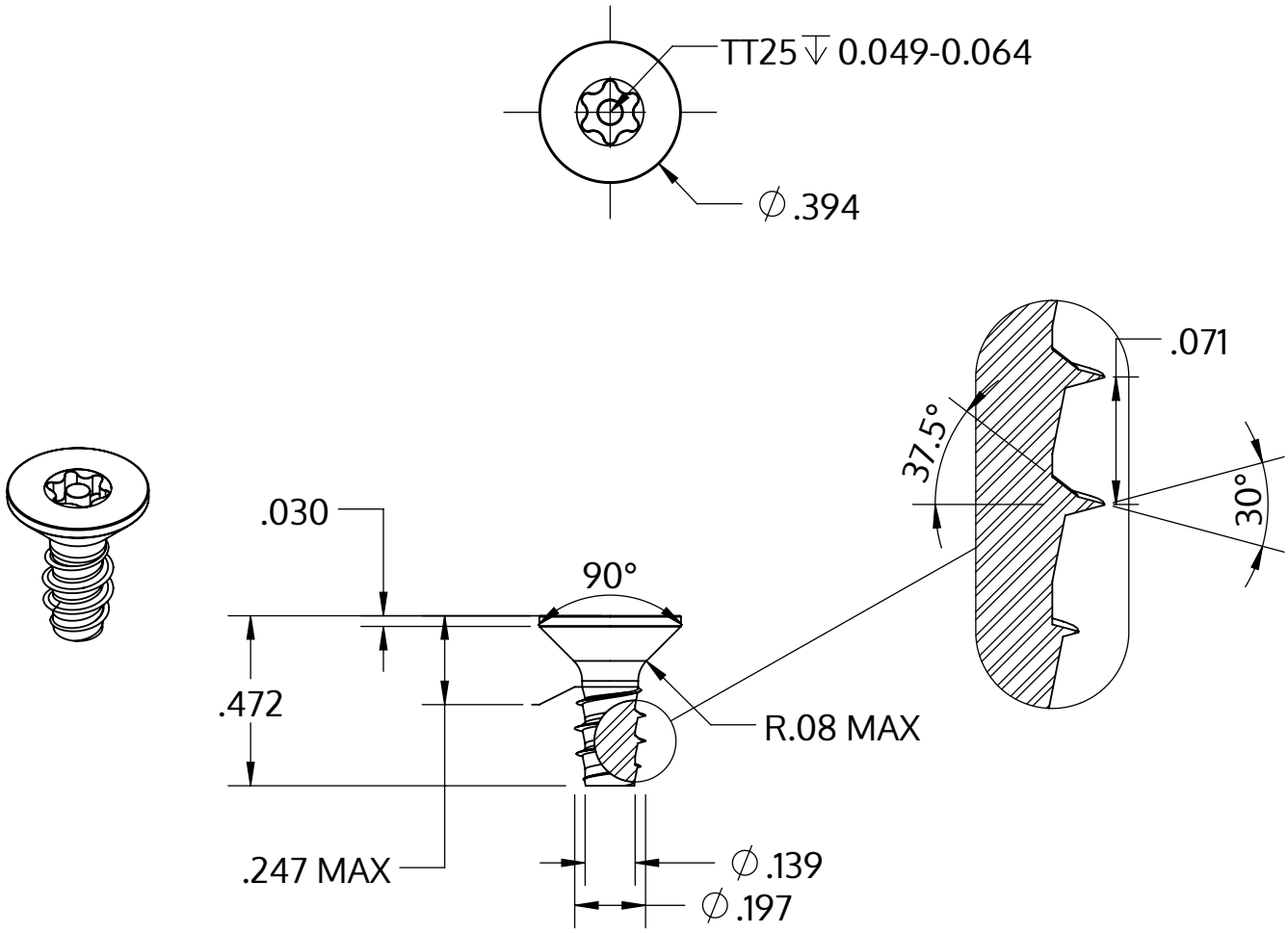


| | |
|---|---|
| Metric size | M5 x 1.8 mm |
| US size (converted) | #11-14 |
| | Tolerances [inch] |
| Length | +/- 0.021 |
| Head diameter | +0 / -0.014 |
| Head height | +/- 0.005 |
| Thread diameter | +0.005 / -0 |

| | |
|---|---|
| Opis | STP43 5.0x12.0 - TT25 |
| Materiał | Stal, hartowana |
| Powierzchnia | ZiNi czarna-pasywowana, temperowana, uszczelniona |
| Waga | 1.891 kg / 1000 sztuk |

| | | |
|---|---|---|
| SCREWERK | **STP430500120B** | |
| _Zoll Zeichnung Größe A | Skala 2:1 | 2024-10 |