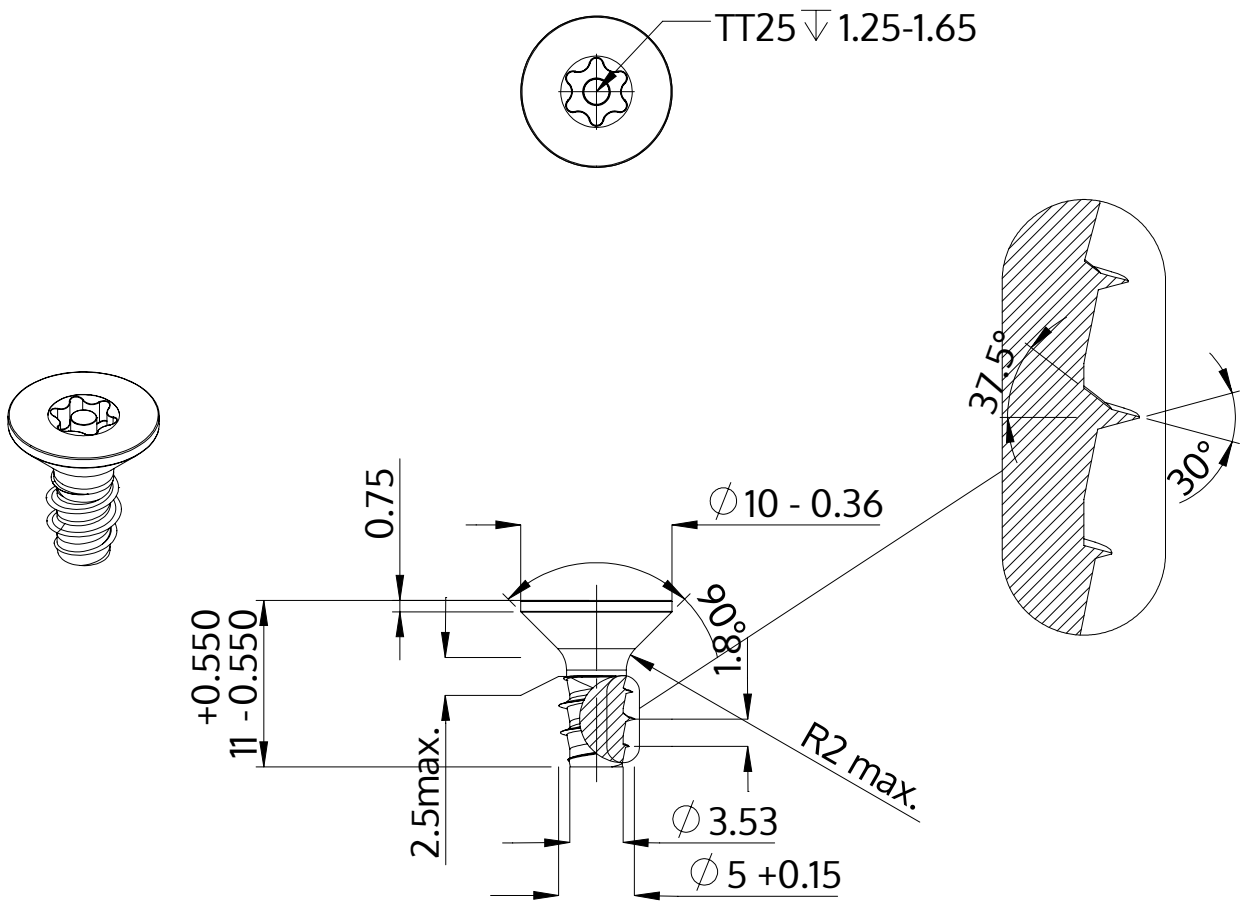

Описание	STP43 5.0x11.0 - TT25
Материал	стомана, закалена
Повърхност	цинково и никелово покритие, Черен, пасивиран, темпериран, херметизация
Тегло	1.798 kg / 1000 Бройка

SCREWERK	**STP430500110B**	
Метричен дизайн A4	Мащаб 2:1	2024-10