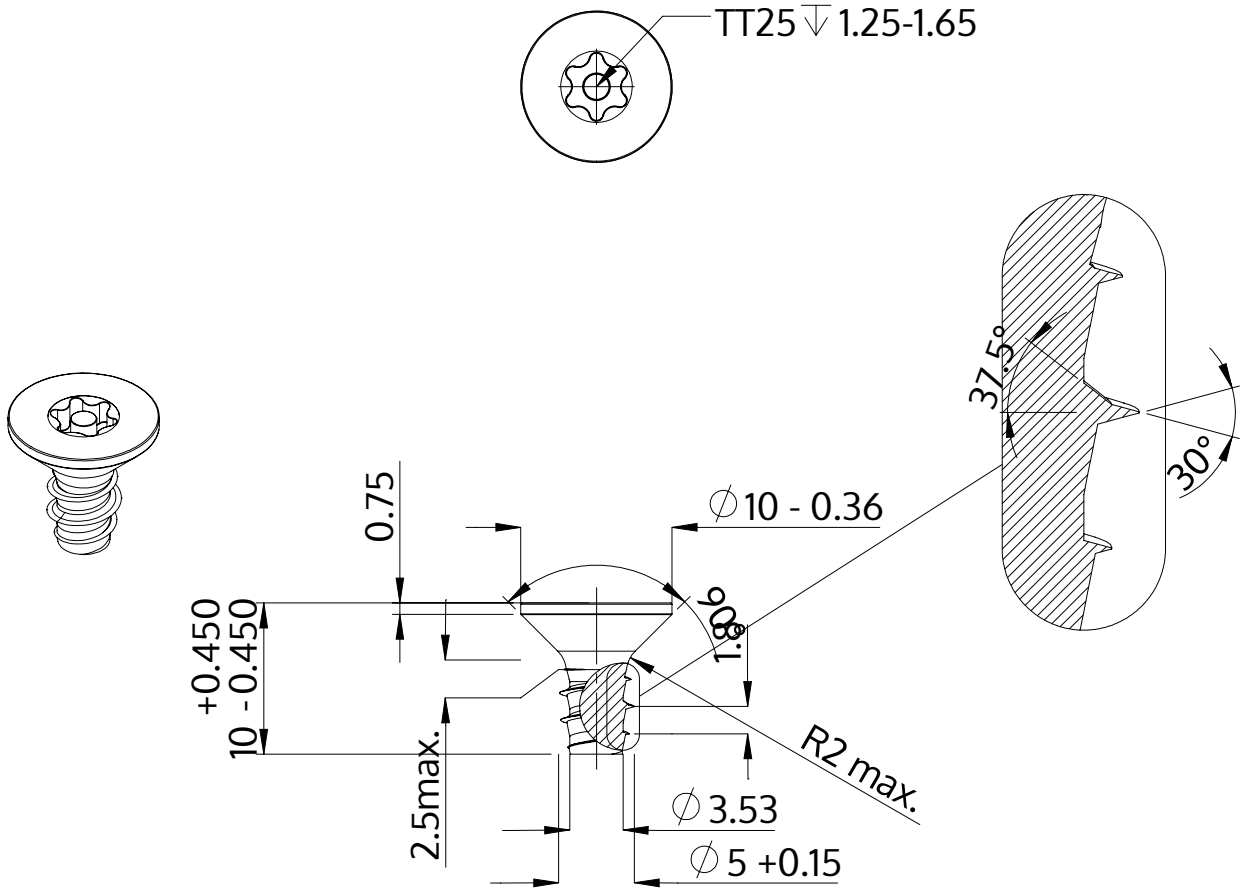

Описание	STP43 5.0x10.0 - TT25
Материал	сталь, упрочненная
Поверхность	Оцинковка 5-7µm, термообработка,синий / прозрачный пассивация
Вес	1.704 kg / 1000 Штука

SCREWERK	**STP430500100S**	
Метрический чертеж A4	Шкала 2:1	2024-10