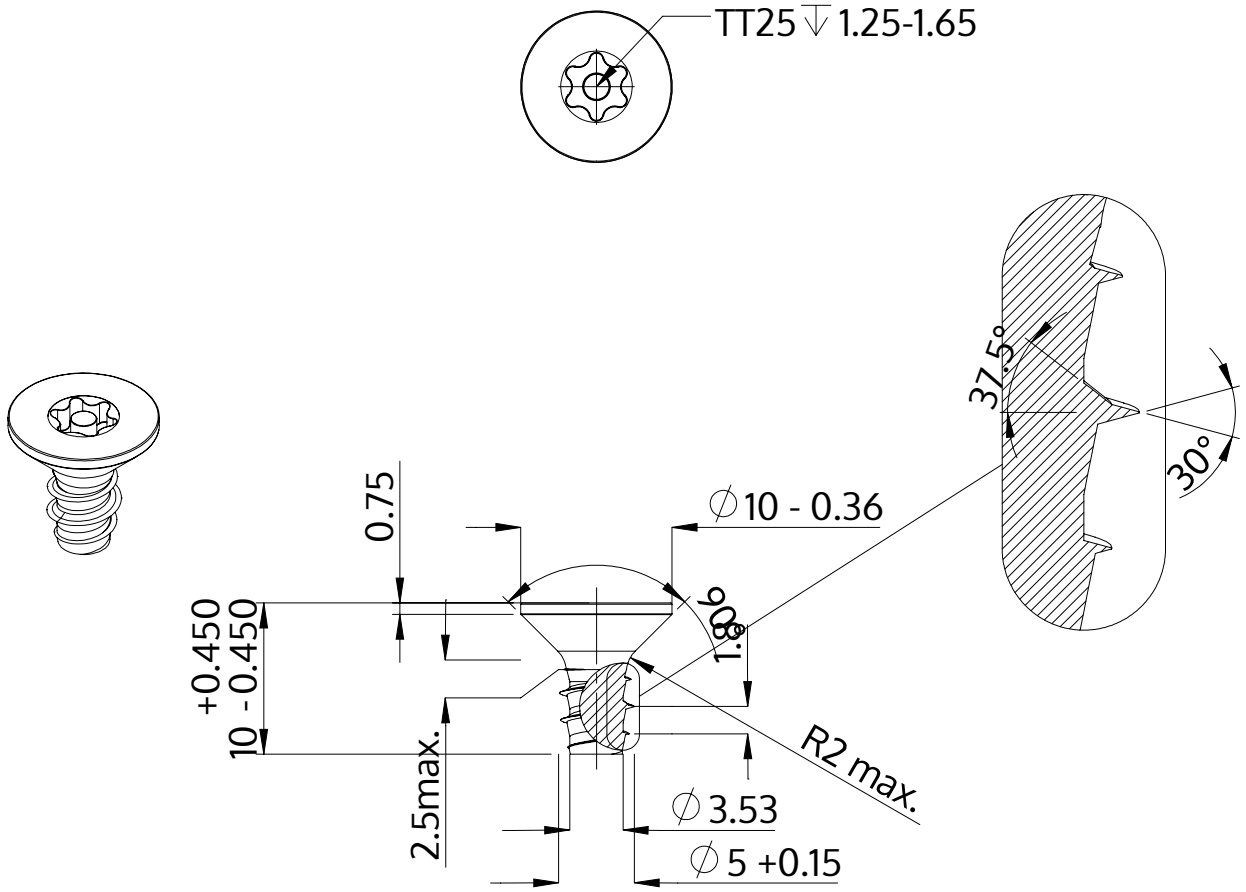

Açıklaması	STP43 5.0x10.0 - TT25
Malzeme	Çelik, sertleştirilmiş
Kaplama	ZnNi siyah-pasifleştirilmiştir, temperlenmistir, kaplanmış
Ağırlık	1.704 kg / 1000 Adet

SCREWERK	**STP430500100B**	
Metrik çizim A4	Ölçeklendirme None:1	2024-04