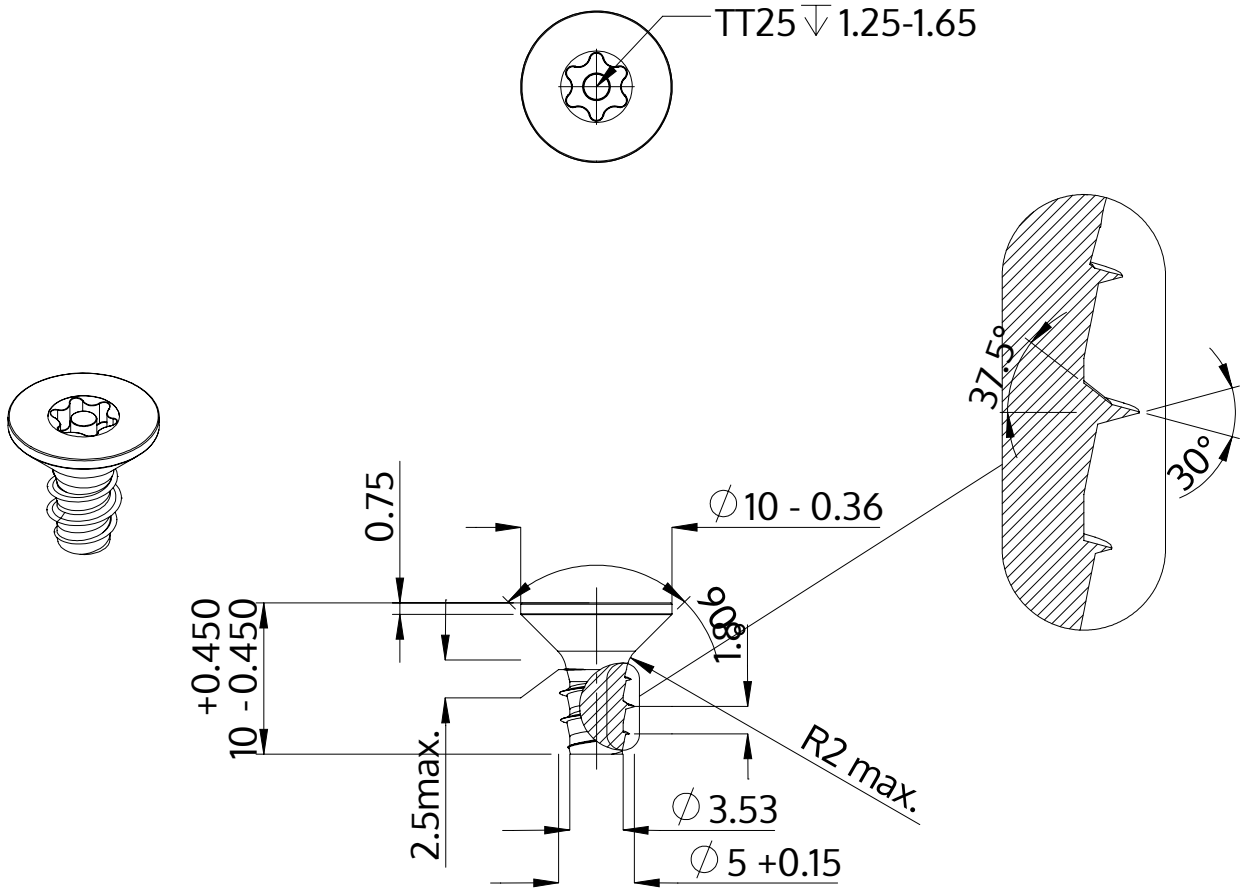


| | |
|---|---|
| Opis | STP43 5.0x10.0 - TT25 |
| Materiał | Stal, hartowana |
| Powierzchnia | ZiNi czarna-pasywowana, temperowana, uszczelniona |
| Waga | 1.704 kg / 1000 sztuk |

| | | |
|---|---|---|
| SCREWERK | **STP430500100B** | |
| Rysunek metryczny A4 | Skala 2:1 | 2024-10 |