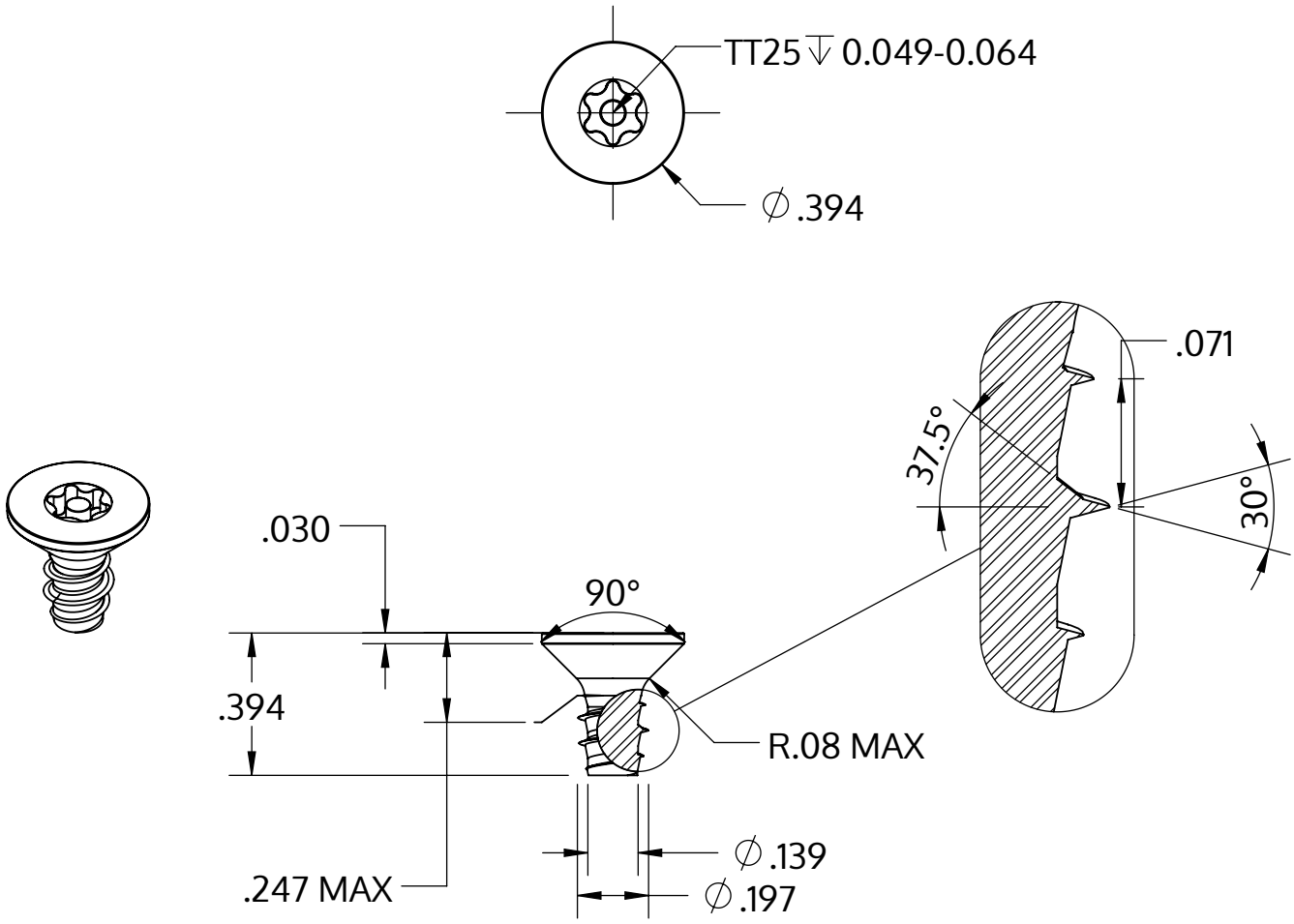

Metric size	M5 x 1.8 mm
US size (converted)	#11-14
	Tolerances [inch]
Length	+/- 0.017
Head diameter	+0 / -0.014
Head height	+/- 0.005
Thread diameter	+0.005 / -0

Beschreibung	STP43 5.0x10.0 - TT25
Werkstoff	Stahl, vergütet
Oberfläche	ZnNi min. 5µm, schwarz passiviert, getempert, versiegelt
Gewicht	1.704 kg / 1000 Stück

SCREWERK	**STP430500100B**	
Zoll Zeichnung Größe A	Skalierung 2:1	2024-10