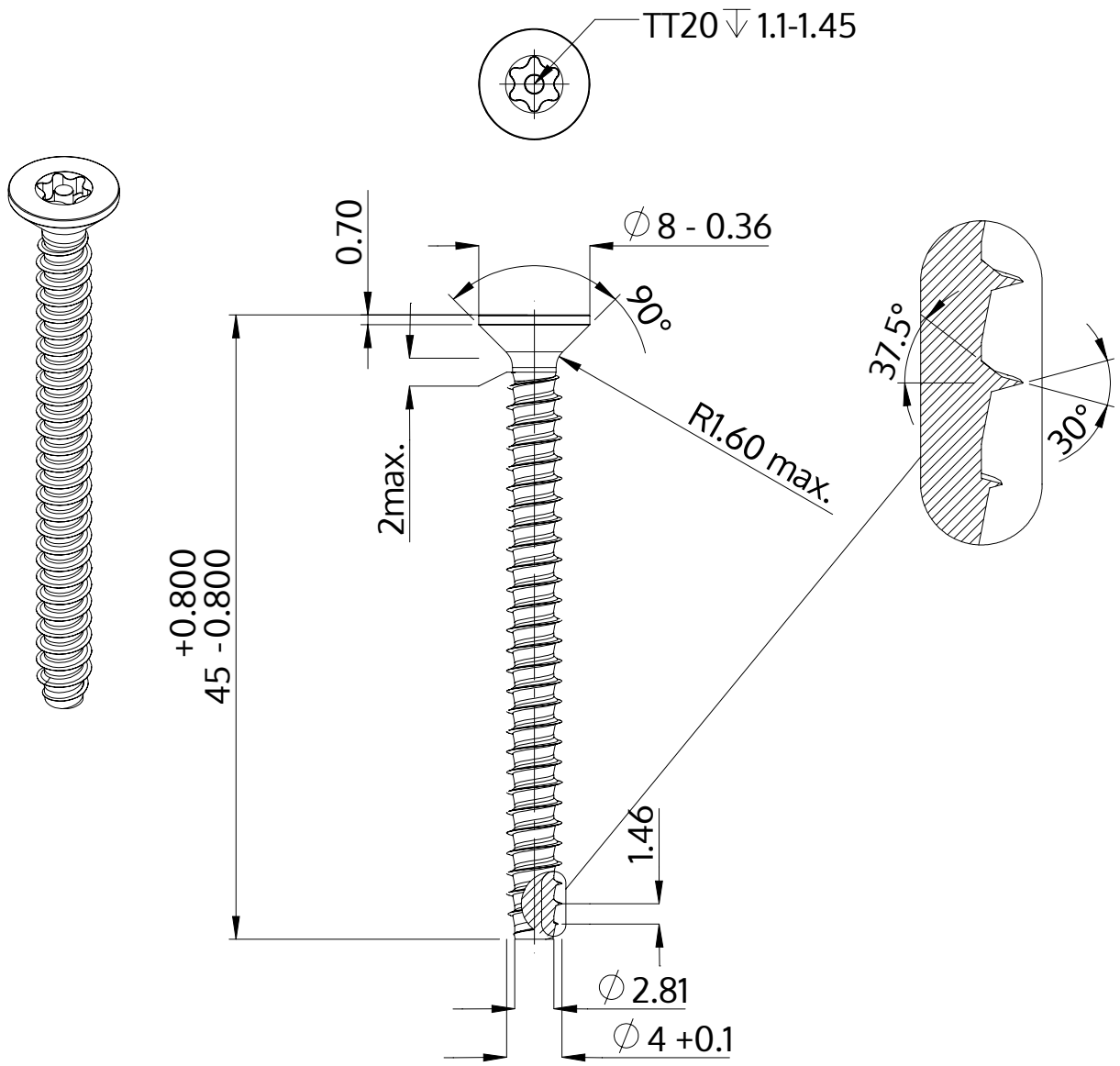

Beschrijving	STP43 4.0x45.0 - TT20
Materiaal	veredeld staal
Oppervlak	verzinkt 5-7 µm, getempert, blauw / transparant gepassiveerd
Gewicht	3.005 kg / 1000 stuk

SCREWERK	**STP430400450S**	
Metrische tekening A4	Schaal 2:1	2024-10