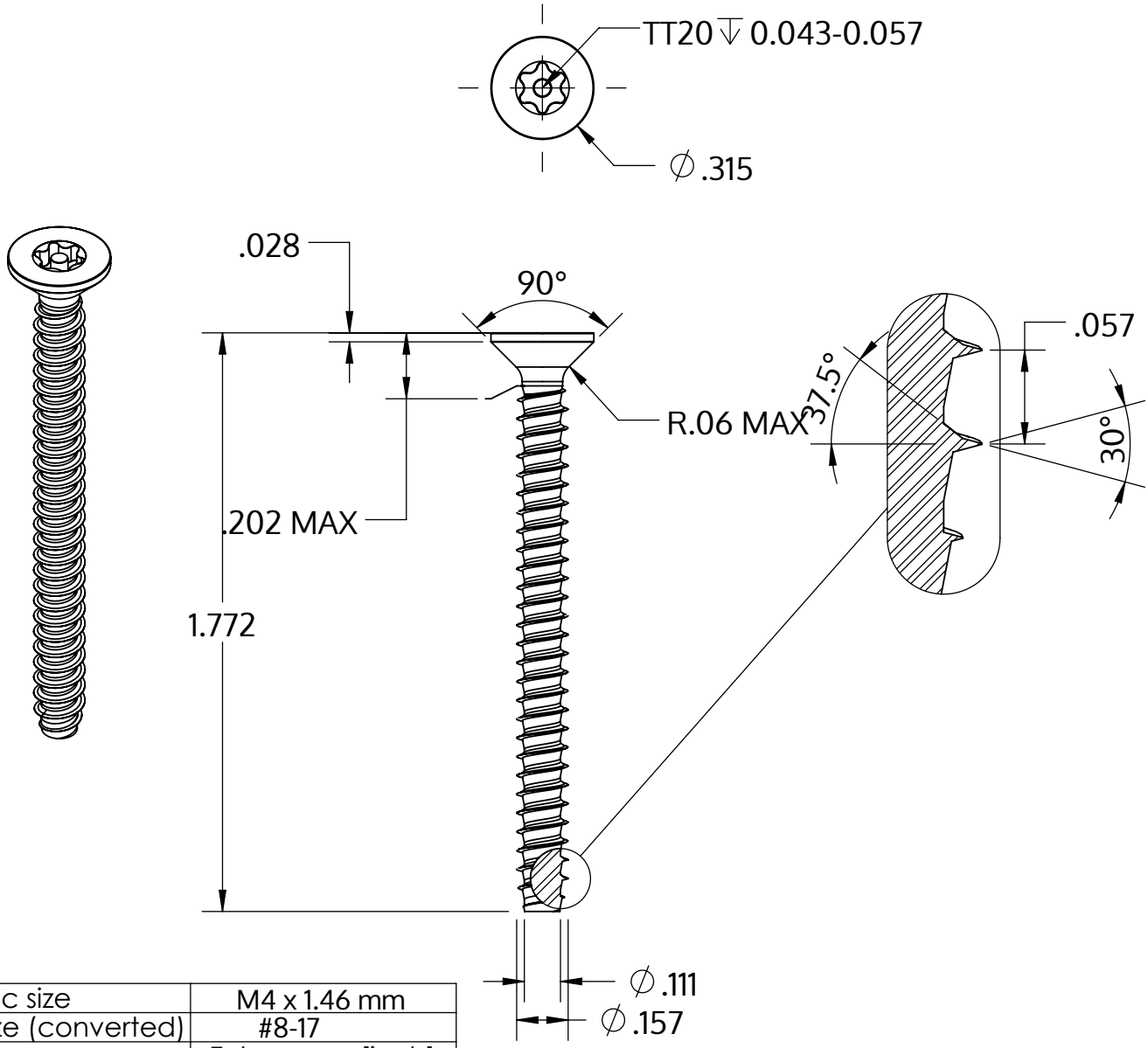

Metric size	M4 x 1.46 mm
US size (converted)	#8-17
	Tolerances [inch]
Length	+/- 0.031
Head diameter	+0 / -0.014
Head height	+/- 0.005
Thread diameter	+0.003 / -0

Beschrijving	STP43 4.0x45.0 - TT20
Materiaal	veredeld staal
Oppervlak	verzinkt 5-7 µm, getempert, blauw / transparant gepassiveerd
Gewicht	3.005 kg / 1000 stuk

SCREWERK	**STP430400450S**	
_Zoll Zeichnung Größe A	Schaal 2:1	2024-10