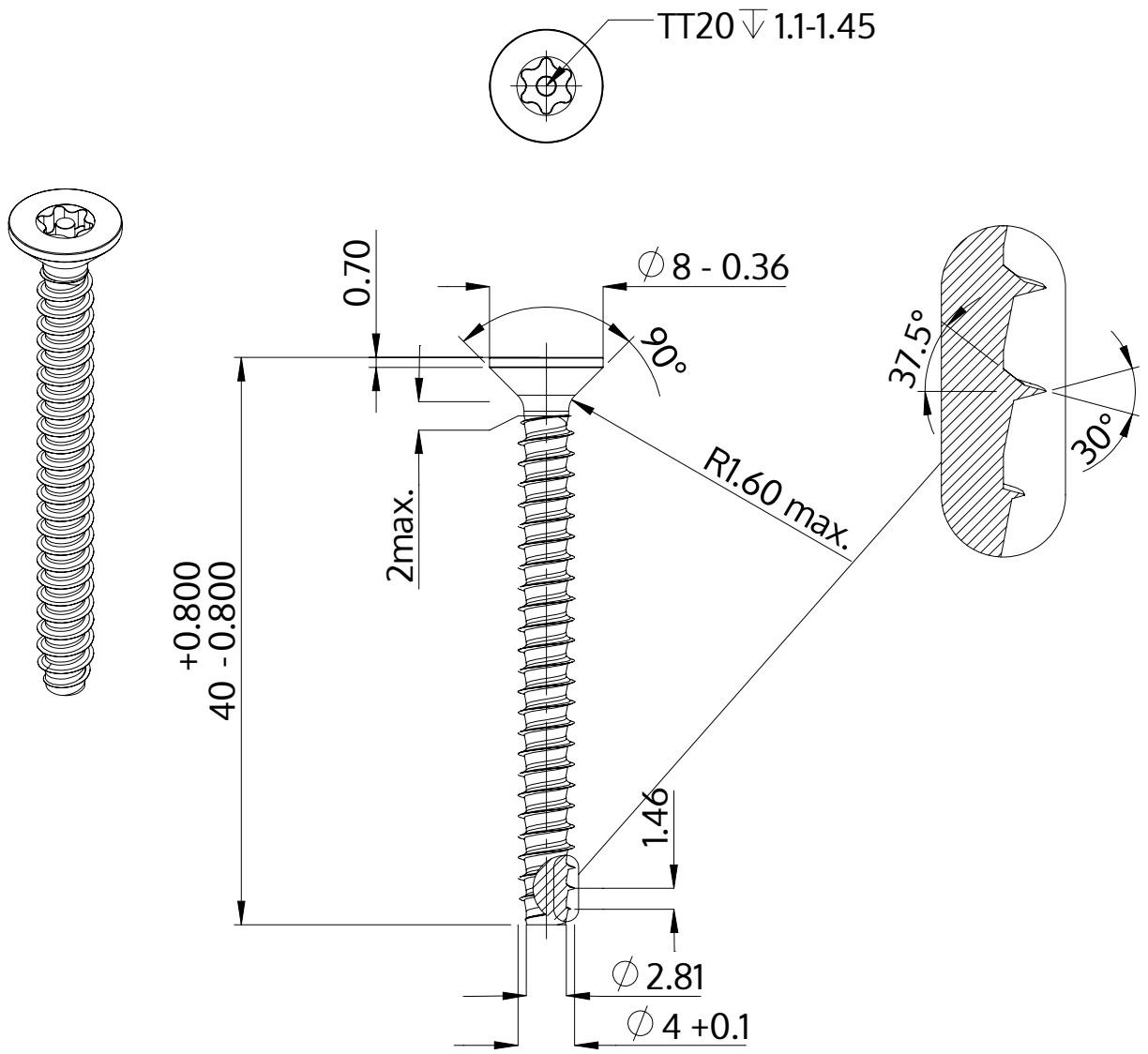

Descrição	STP43 4.0x40.0 - TT20
Material	aço, endurecido
Superfície	zincado 5-7 µm, galvanizado, azul / passivado transparente
Peso	2.716 kg / 1000 peças

SCREWERK	**STP430400400S**	
Desenho Métrico A4	Escala 2:1	2024-10