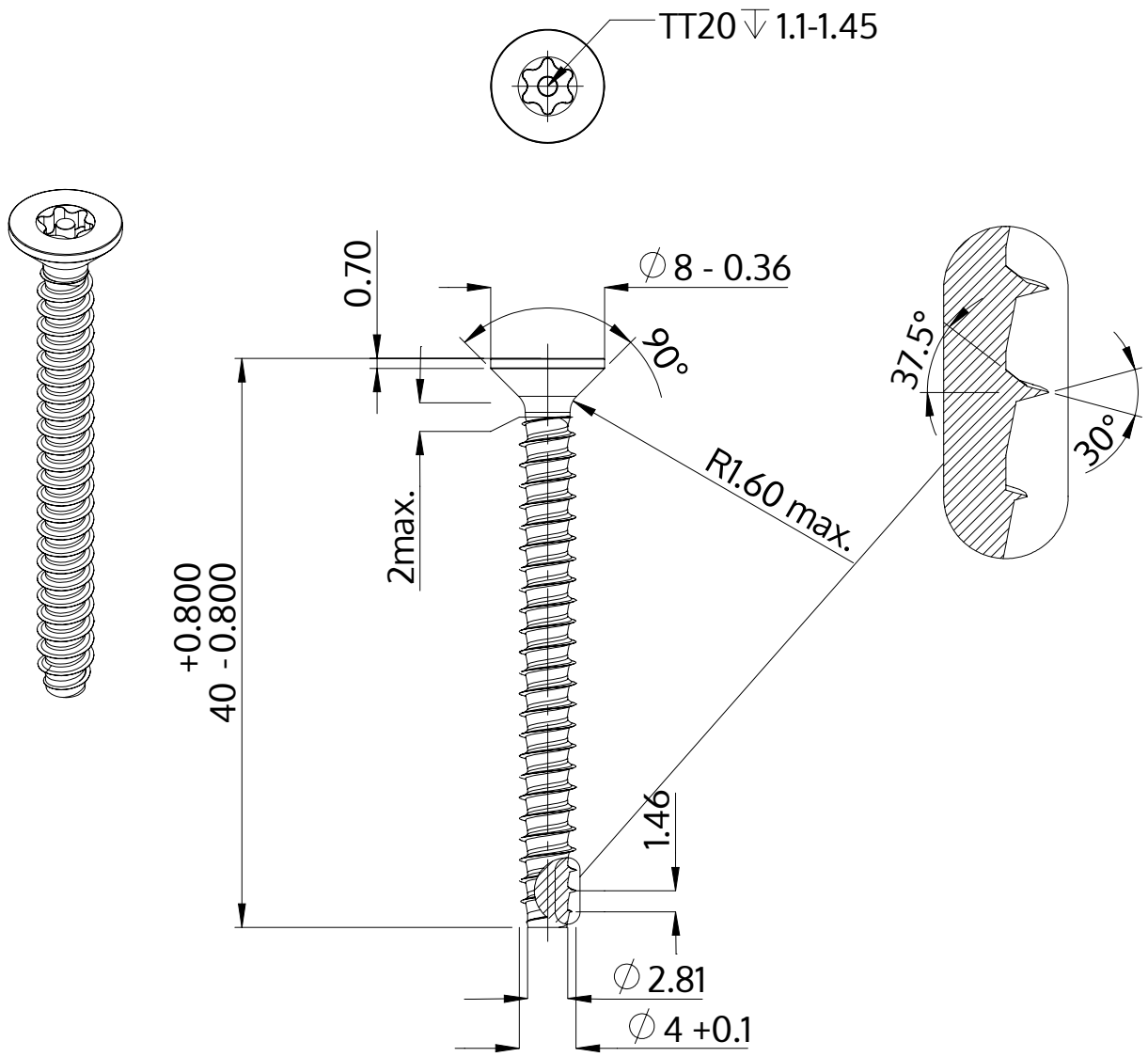

Beschrijving	STP43 4.0x40.0 - TT20
Materiaal	veredeld staal
Oppervlak	ZnNi zwart-gepassiveerd, getempert, verzegeld
Gewicht	2.716 kg / 1000 stuk

SCREWERK	**STP430400400B**	
Metrische tekening A4	Schaal 2:1	2024-10