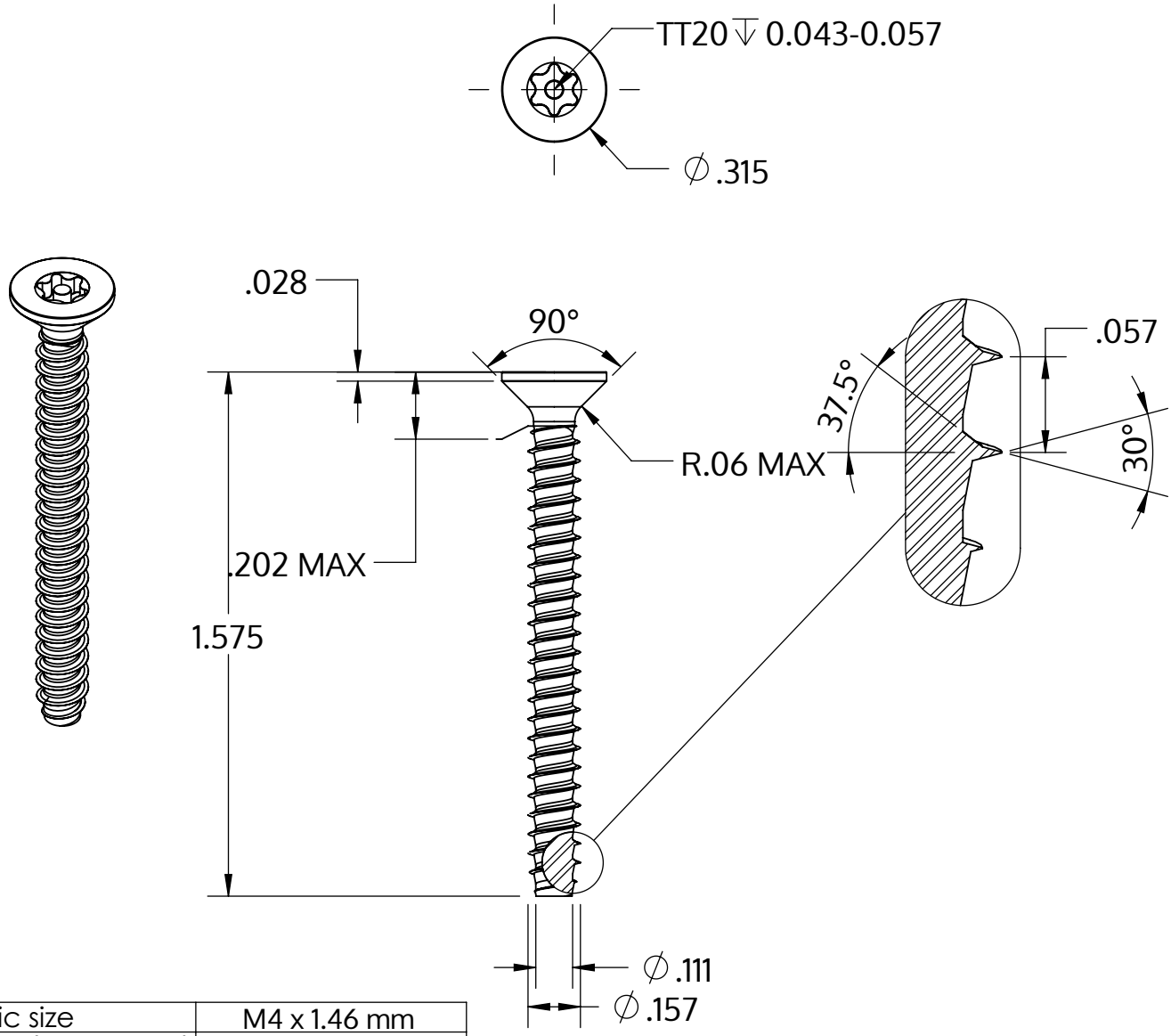

Metric size	M4 x 1.46 mm
US size (converted)	#8-17
	Tolerances [inch]
Length	+/- 0.031
Head diameter	+0 / -0.014
Head height	+/- 0.005
Thread diameter	+0.003 / -0

Описание	STP43 4.0x40.0 - TT20
Материал	стомана, закалена
Повърхност	цинково и никелово покритие, Черен, пасивиран, темпериран, херметизация
Тегло	2.716 kg / 1000 Бройка

SCREWERK	**STP430400400B**	
_Zoll Zeichnung Größe A	Мащаб 2:1	2024-10