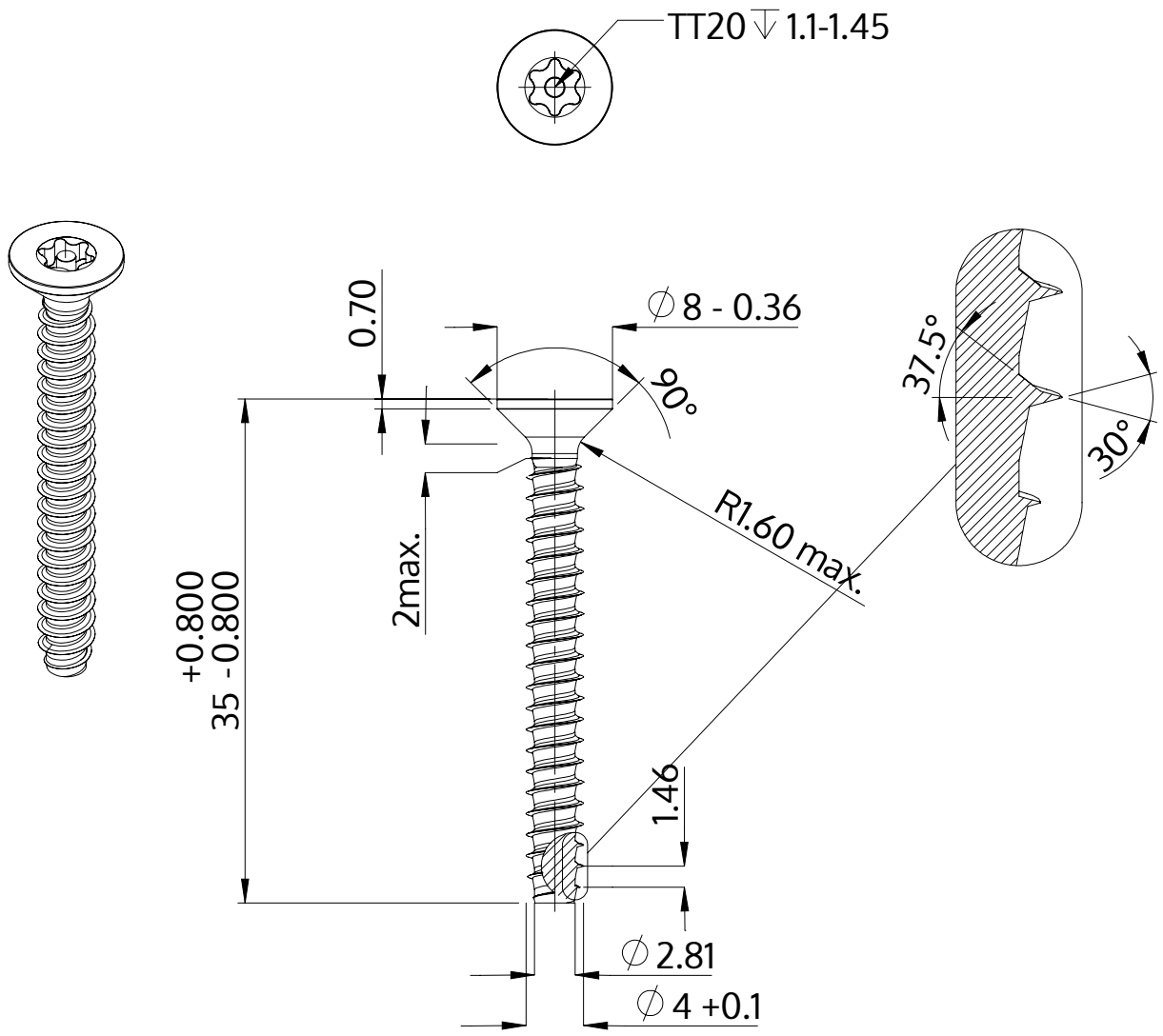

Описание	STP43 4.0x35.0 - TT20
Материал	стомана, закалена
Повърхност	цинково и никелово покритие, Черен, пасивиран, темпериран, херметизация
Тегло	2.426 kg / 1000 Бройка

SCREWERK	**STP430400350B**	
Метричен дизайн A4	Мащаб 2:1	2024-10