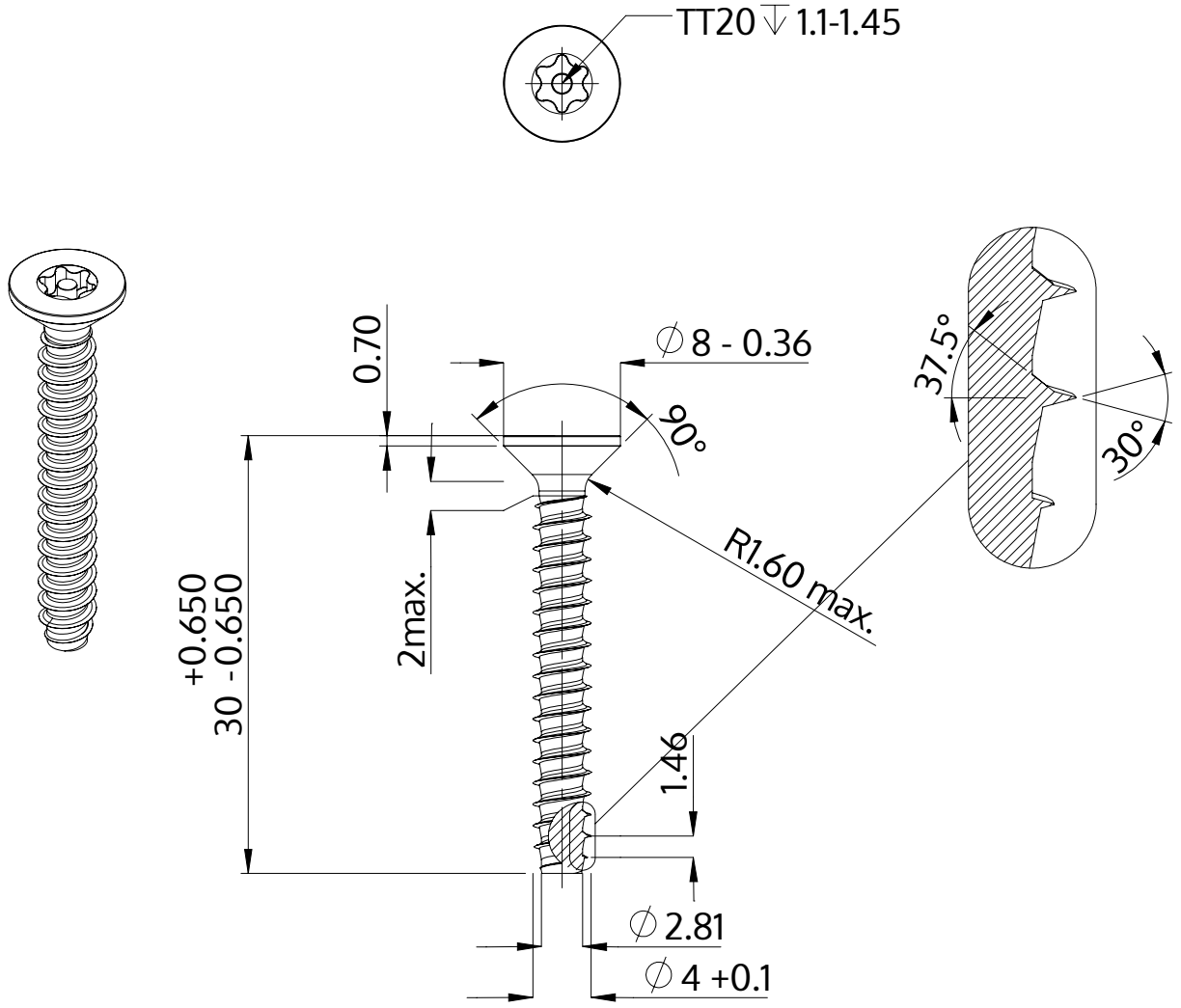

Descrição	STP43 4.0x30.0 - TT20
Material	aço, endurecido
Superfície	Zincado Niquelado Galvanizado, Passivado negro
Peso	2.137 kg / 1000 peças

SCREWERK	**STP430400300B**	
Desenho Métrico A4	Escala 2:1	2024-10