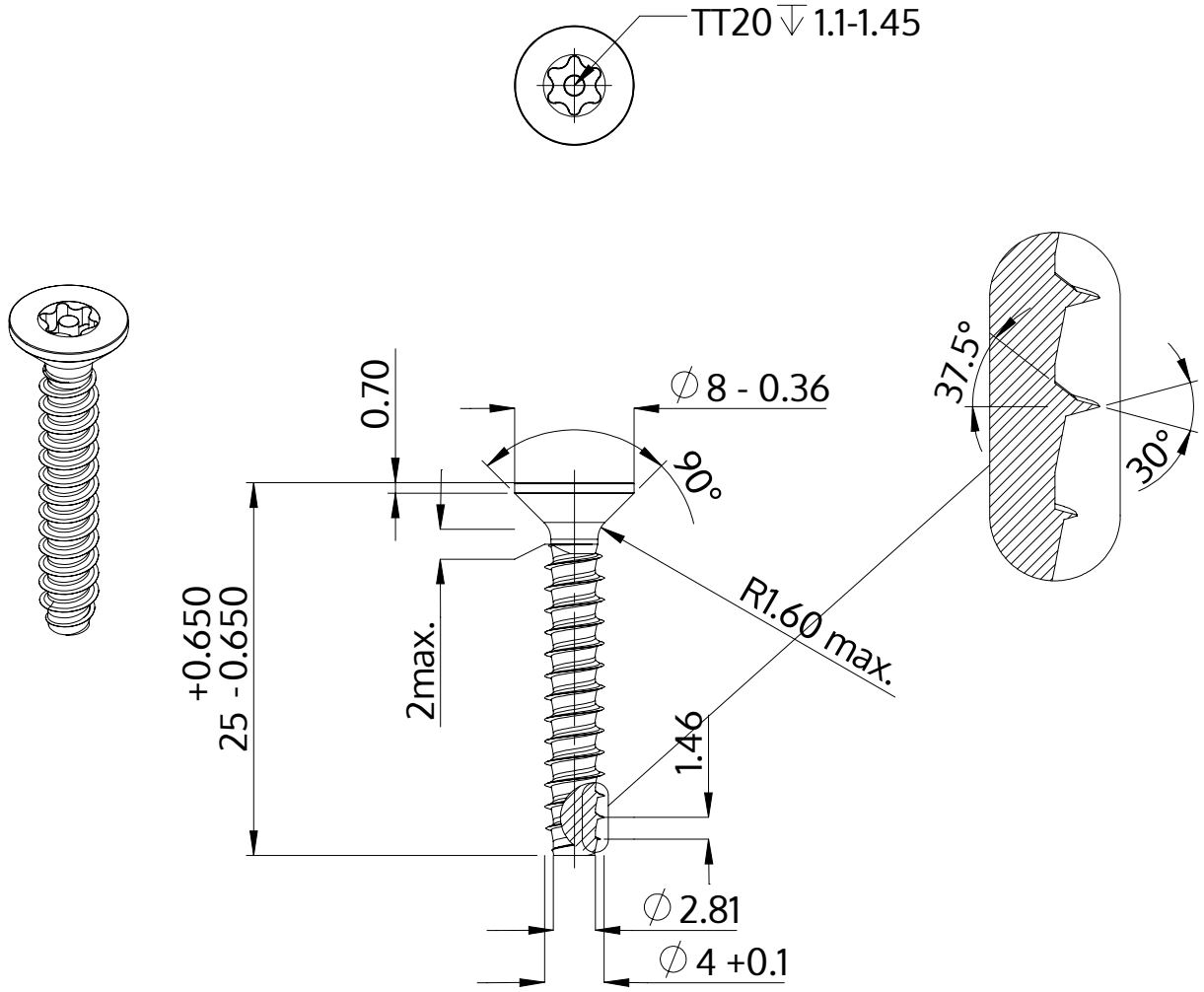

Описание	STP43 4.0x25.0 - TT20
Материал	сталь, упрочненная
Поверхность	ZnNi, черная пассивировка+отжиг+масло
Вес	1.848 kg / 1000 Штука

SCREWERK	**STP430400250B**	
Метрический чертеж A4	Шкала 2:1	2024-10