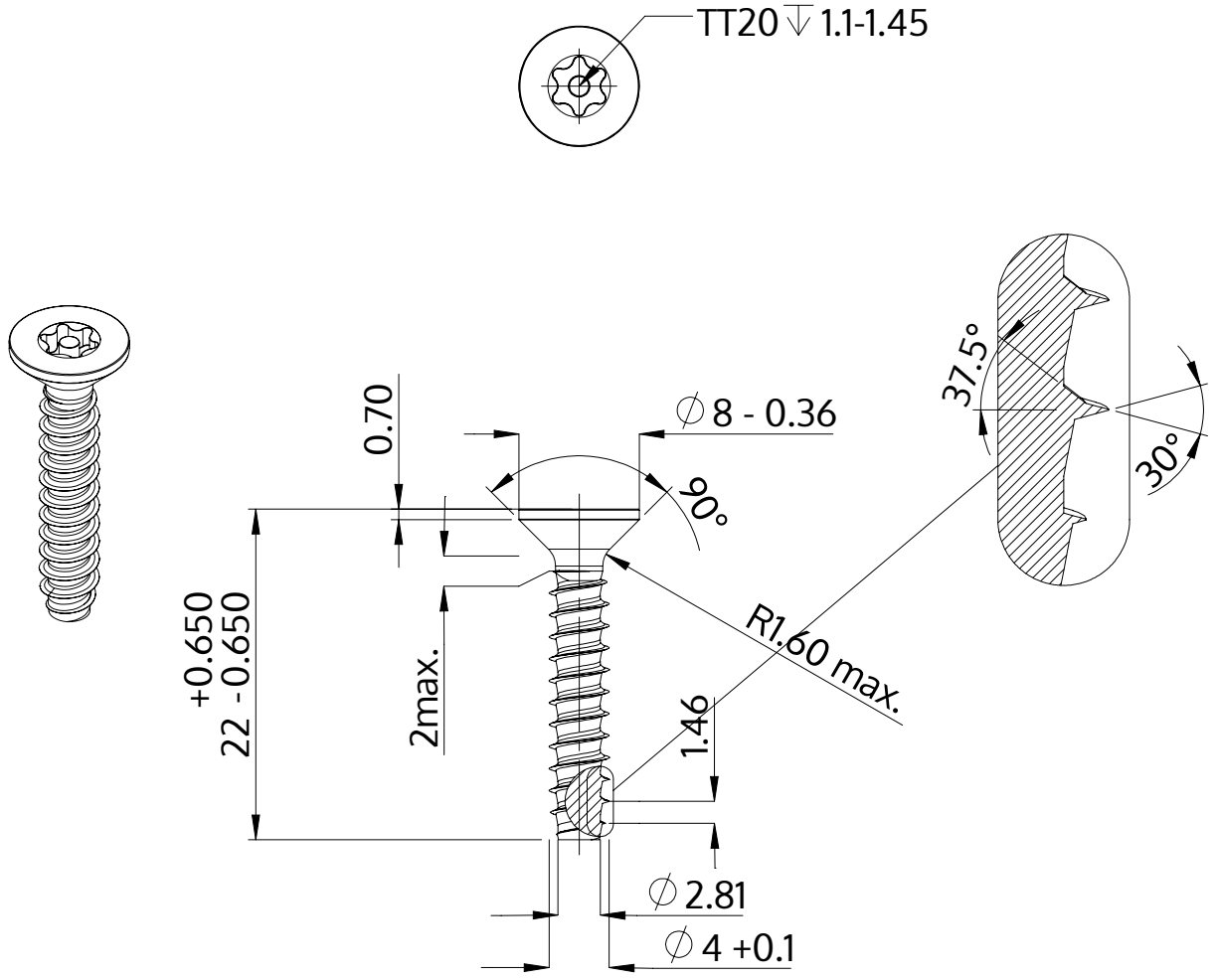

Descriere	STP43 4.0x22.0 - TT20
Material	oțel, călit
Exterior	zincat 5-7 µm, recopt, pasivat transparent/albastru
Greutate	1.674 kg / 1000 unități

SCREWERK	**STP430400220S**	
Desen metric A4	Scalarea 2:1	2024-10