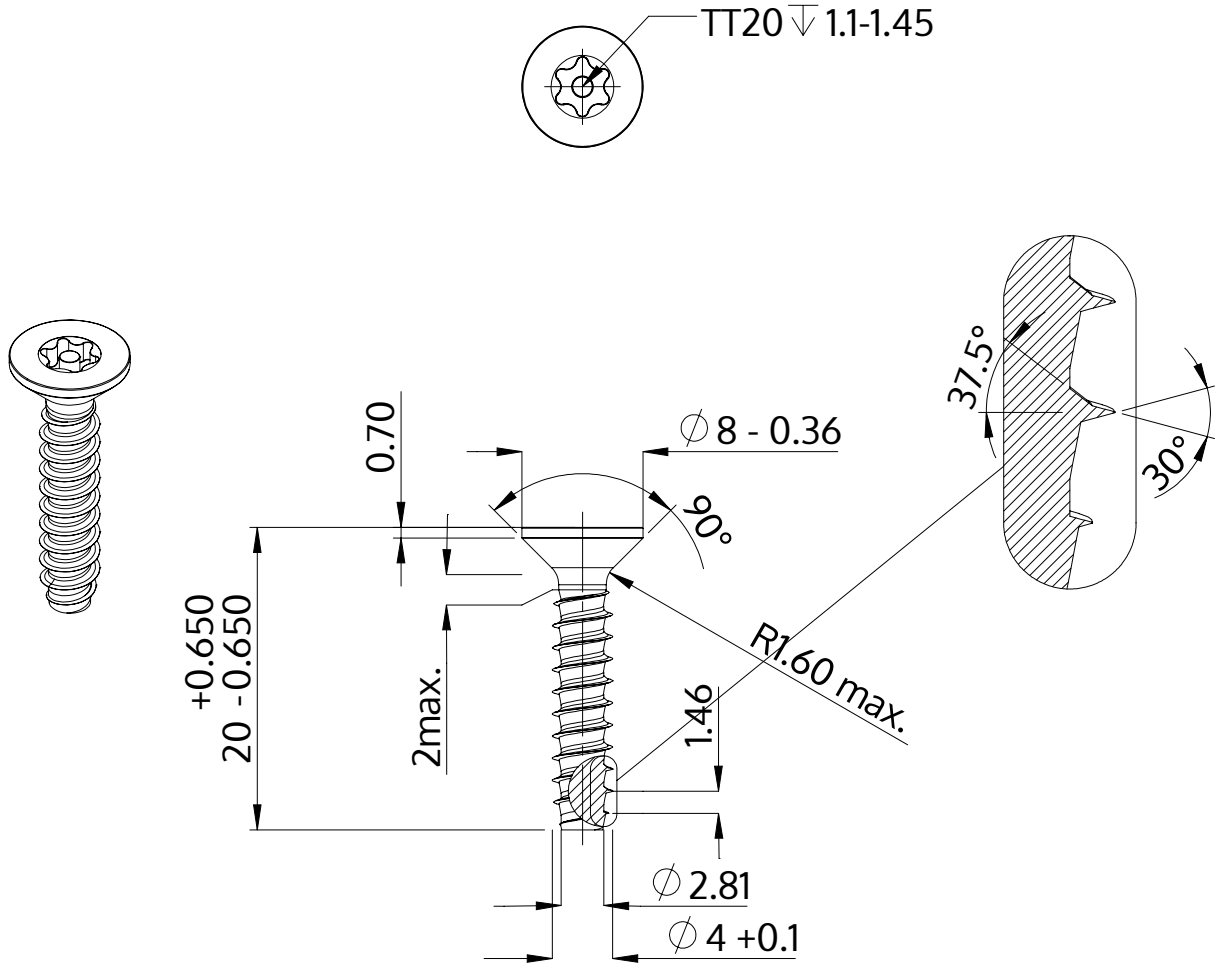

Açıklaması	STP43 4.0x20.0 - TT20
Malzeme	Çelik, sertleştirilmiş
Kaplama	ZnNi siyah-pasifleştirilmiştir, temperlenmistir, kaplanmış
Ağırlık	1.558 kg / 1000 Adet

SCREWERK	**STP430400200B**	
Metrik çizim A4	Ölçeklendirme 2:1	2024-10