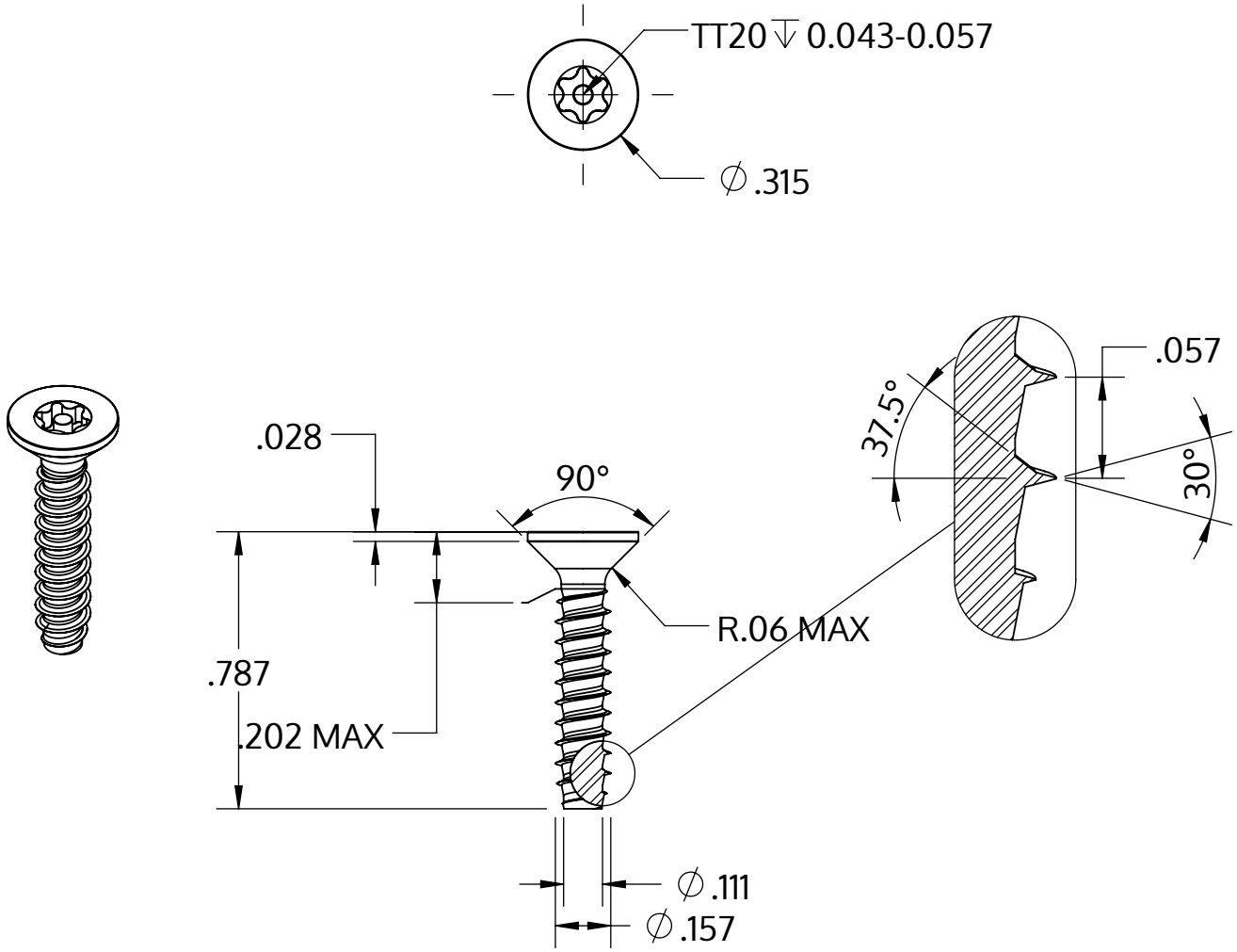

Metric size	M4 x 1.46 mm
US size (converted)	#8-17
	Tolerances [inch]
Length	+/- 0.025
Head diameter	+0 / -0.014
Head height	+/- 0.005
Thread diameter	+0.003 / -0

Açıklaması	STP43 4.0x20.0 - TT20
Malzeme	Çelik, sertleştirilmiş
Kaplama	ZnNi siyah-pasifleştirilmiştir, temperlenmistir, kaplanmış
Ağırlık	1.558 kg / 1000 Adet

SCREWERK	**STP430400200B**	
_Zoll Zeichnung Größe A	Ölçeklendirme 2:1	2024-10