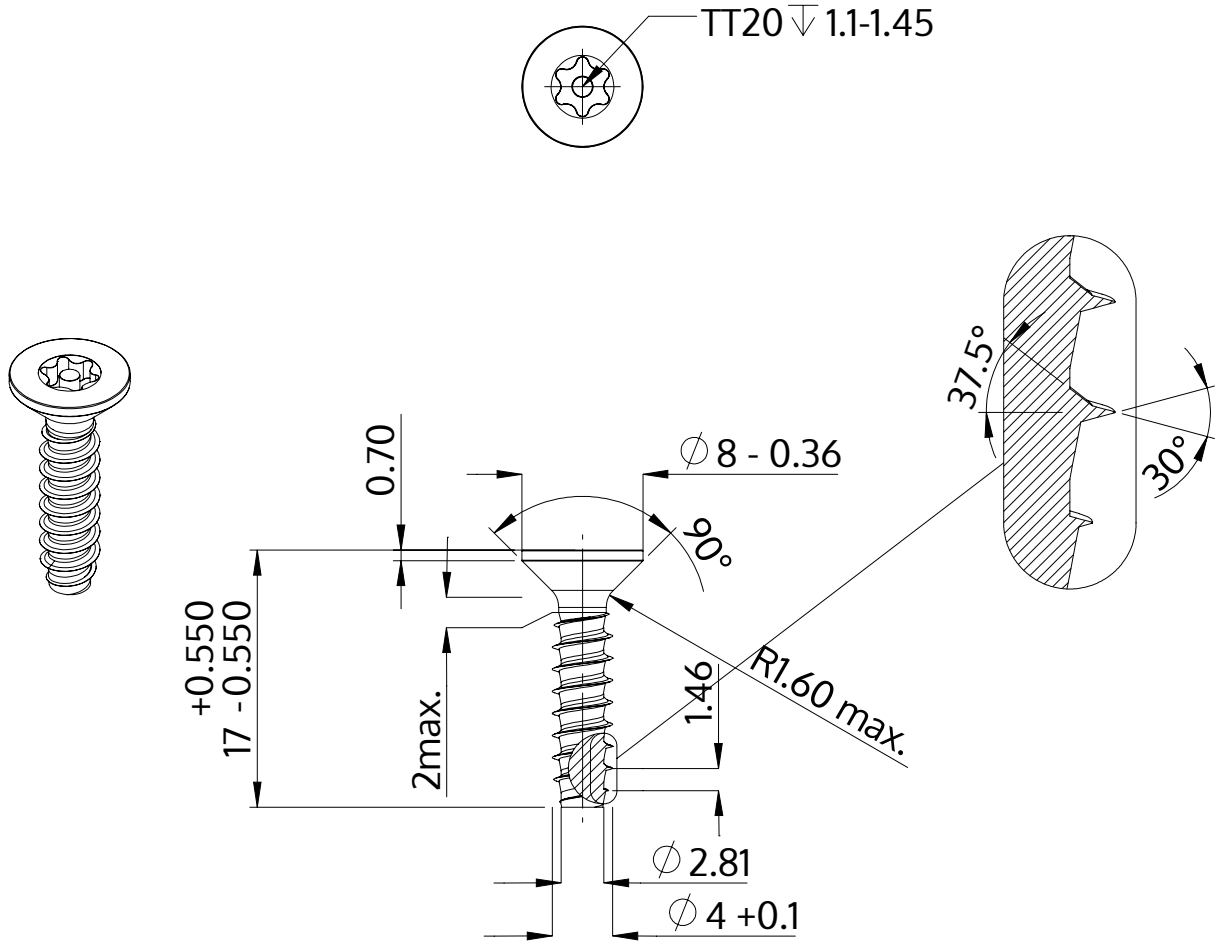

Popis	STP43 4.0x17.0 - TT20
Materiál	Temperovaná ocel
Povrch	Pozinkovaná 5-7 µm, temperovaná, modrá, pasivovaná průhledně
Hmotnost	1.384 kg / 1000 Kus

SCREWERK	**STP430400170S**	
Metric výkres A4	Měřítko 2:1	2024-10