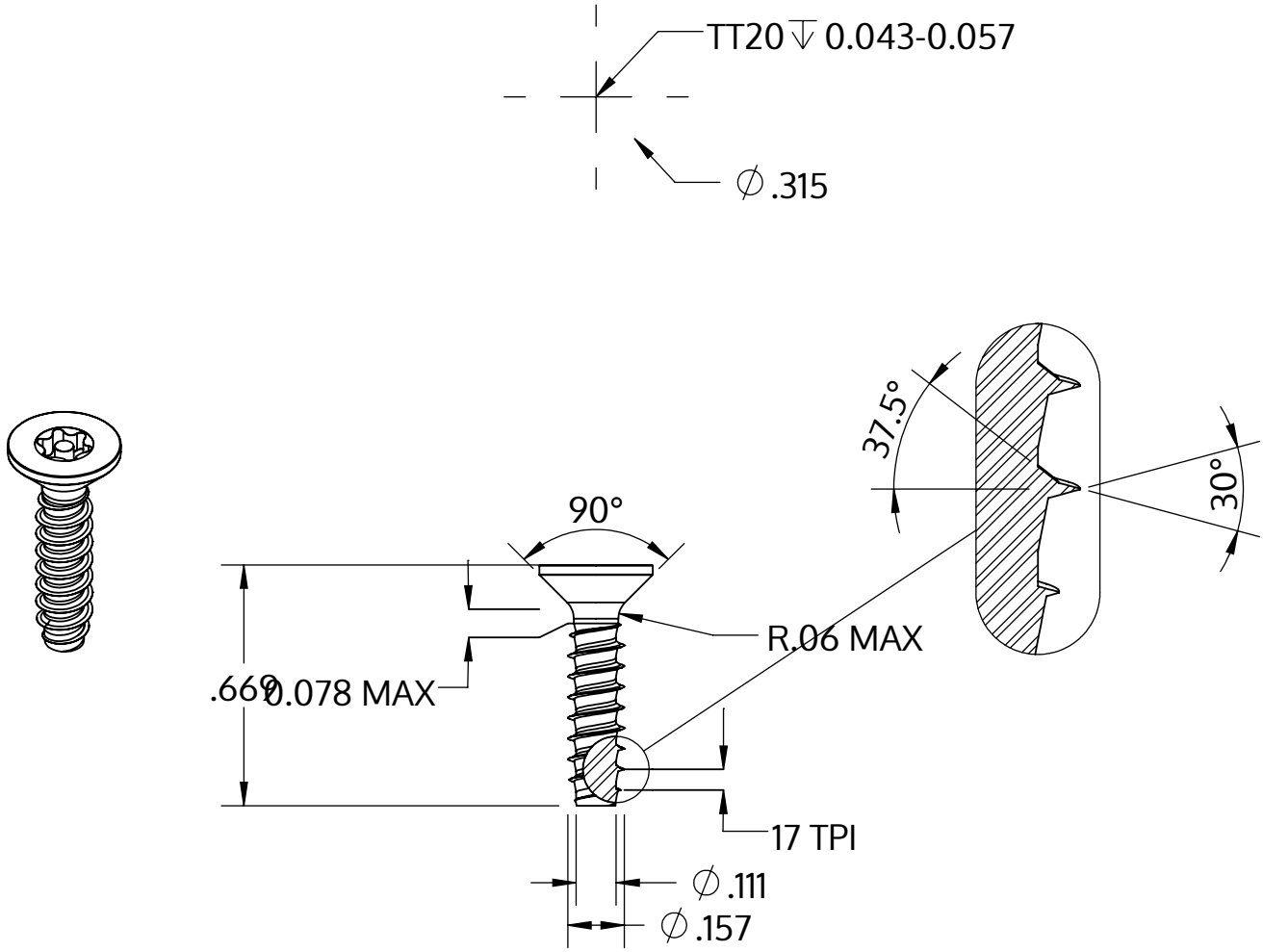

Metric size	M4 x 1.46 mm
US size (converted)	#8-17
	Tolerances [inch]
Length	+/- 0.021
Head diameter	+0 / -0.014
Head height	
Thread diameter	+0.003 / -0

Description	STP43 4.0x17.0 - TT20
Matière	Acier,trempé et revenu
Surface	Zinc Nickel passivé noir, trempée, scéllée
Poids	1.384 kg / 1000 Unité

SCREWERK	**STP430400170B**	
_Zoll Zeichnung Größe A	Redimensionner 2:1	2024-10