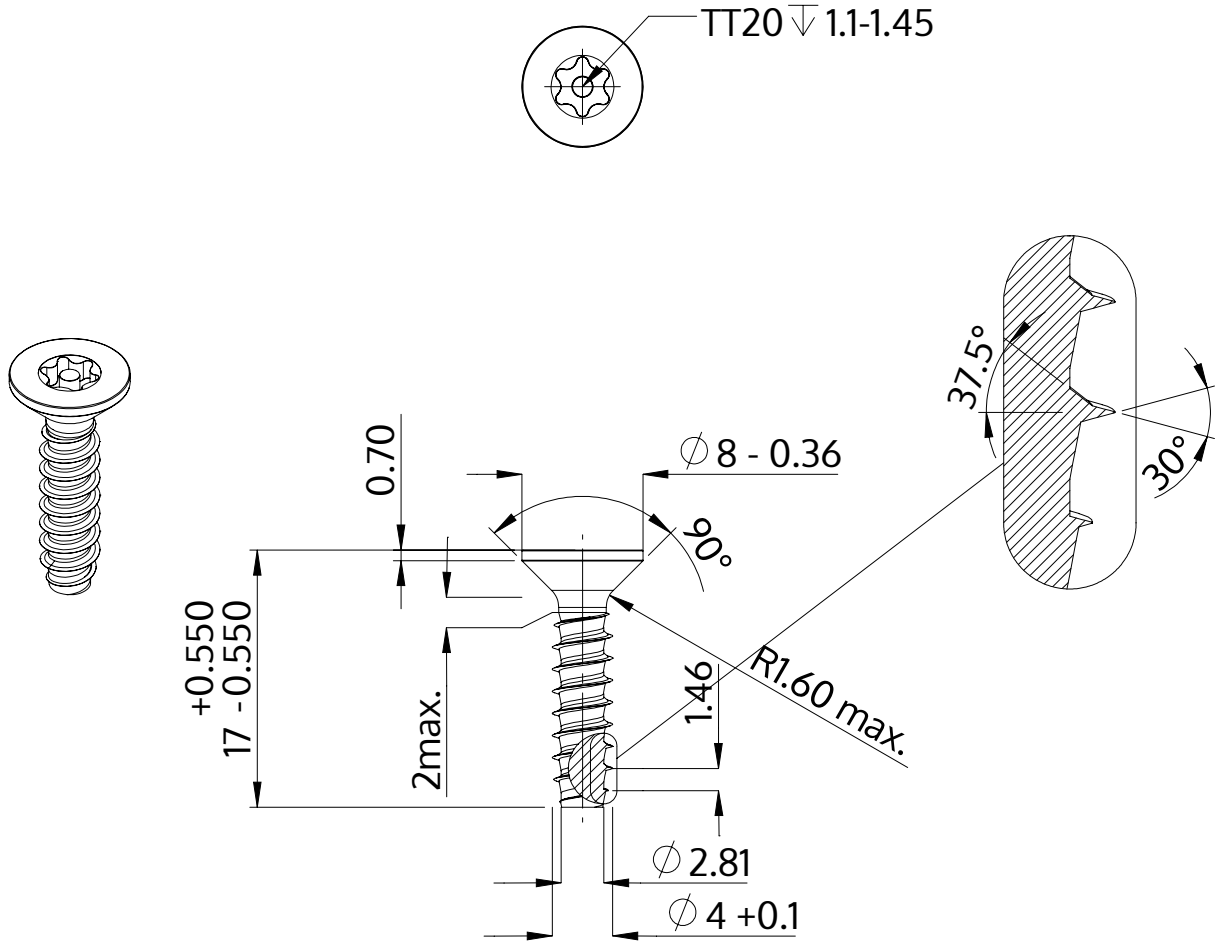


| | |
|---|---|
| Description | STP43 4.0x17.0 - TT20 |
| Matière | Acier,trempé et revenu |
| Surface | Zinc Nickel passivé noir, trempée, scéllée |
| Poids | 1.384 kg / 1000 Unité |

| | | |
|---|---|---|
| SCREWERK | **STP430400170B** | |
| Dessin métrique A4 | Redimensionner 2:1 | 2024-10 |