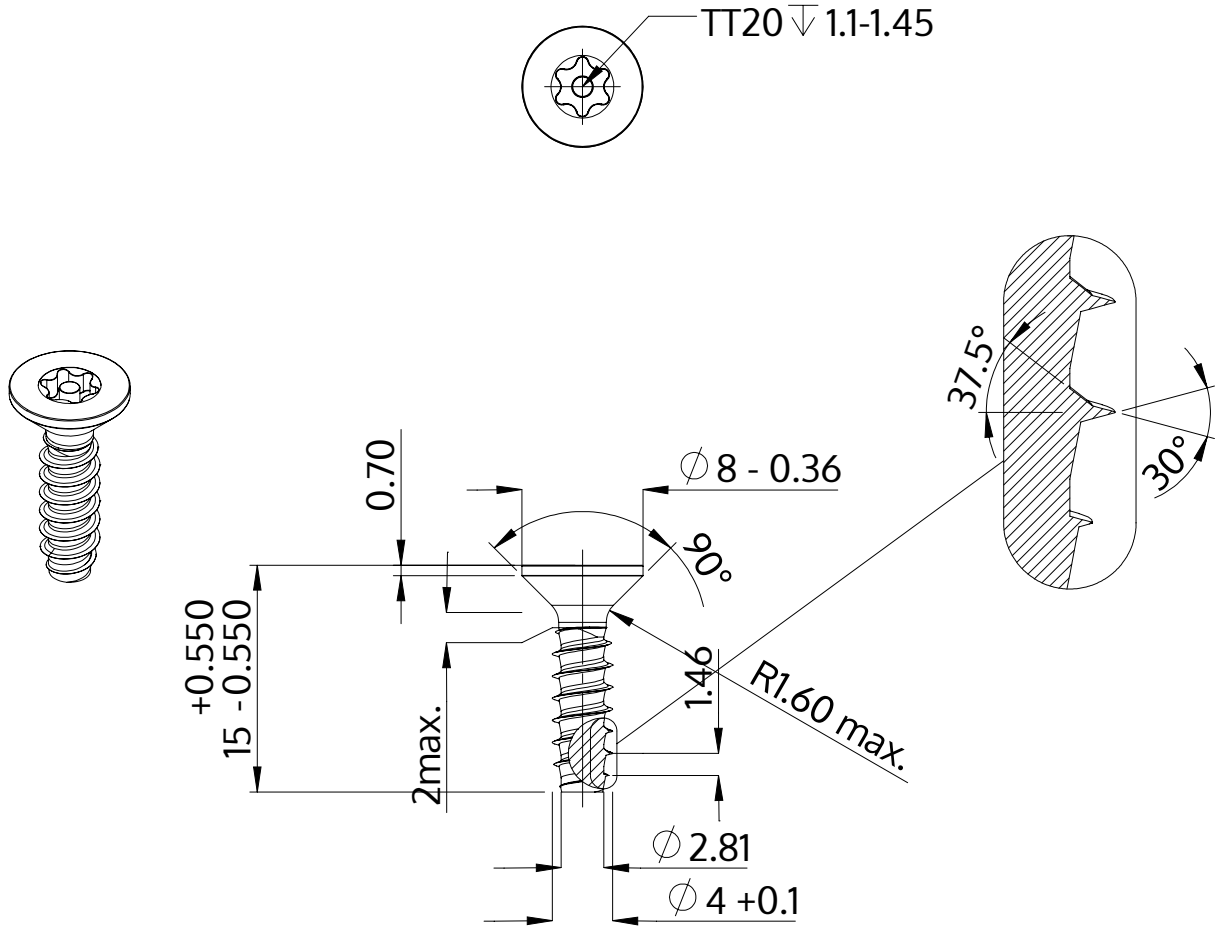

Descripción	STP43 4.0x15.0 - TT20
Material	Acero, endurecido
Superficie	galvanizado 5-7 micras, recocido, azul / pasivado transparente
Peso	1.269 kg / 1000 Piezas

SCREWERK	**STP430400150S**	
Diseño métrico	Escalada 2:1	2024-10