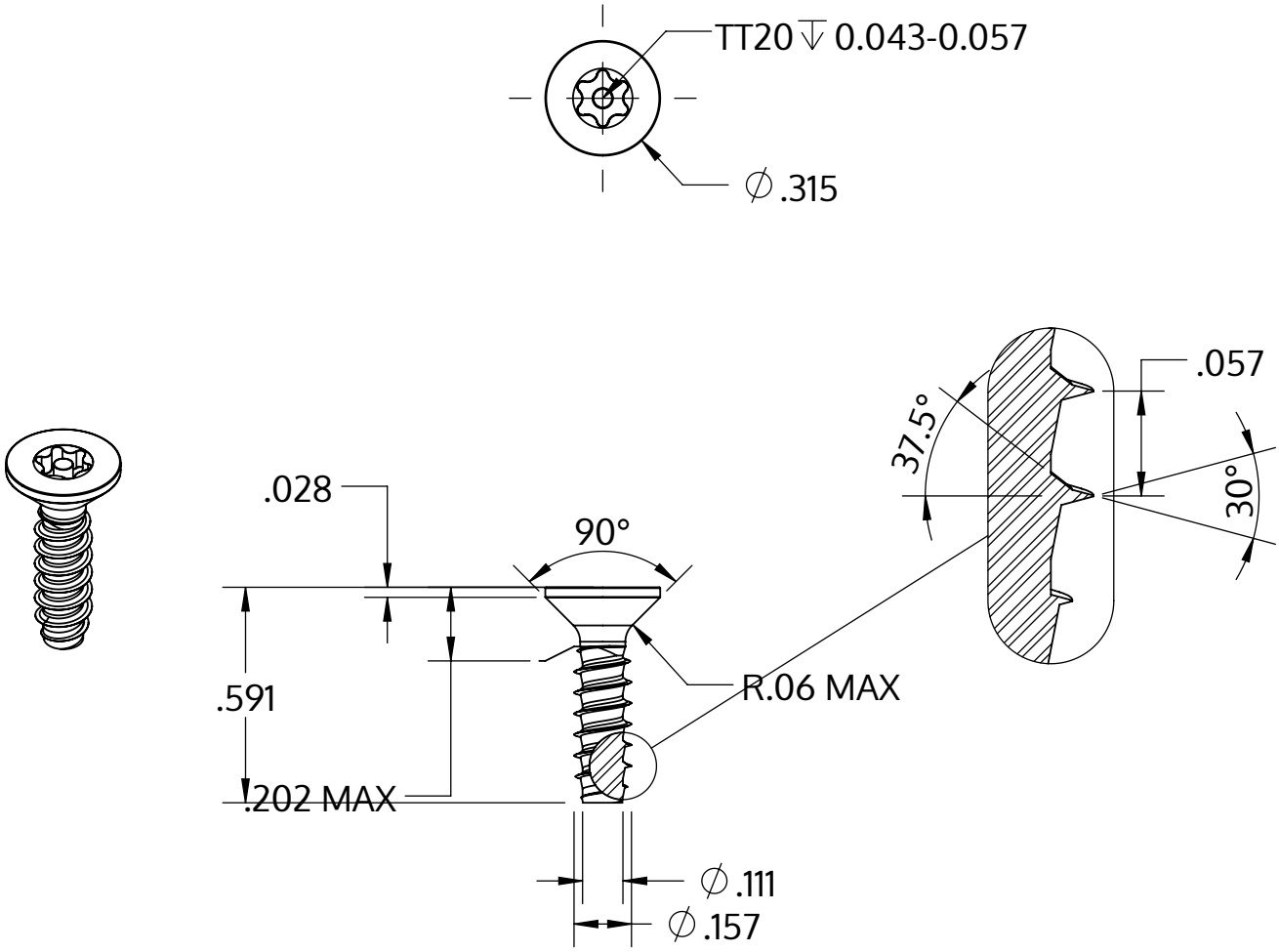

Metric size	M4 x 1.46 mm
US size (converted)	#8-17
	Tolerances [inch]
Length	+/- 0.021
Head diameter	+0 / -0.014
Head height	+/- 0.005
Thread diameter	+0.003 / -0

Opis	STP43 4.0x15.0 - TT20
Materiał	Stal, hartowana
Powierzchnia	ZiNi czarna-pasywowana, temperowana, uszczelniona
Waga	1.269 kg / 1000 sztuk

SCREWERK	**STP430400150B**	
_Zoll Zeichnung Größe A	Skala 2:1	2024-10