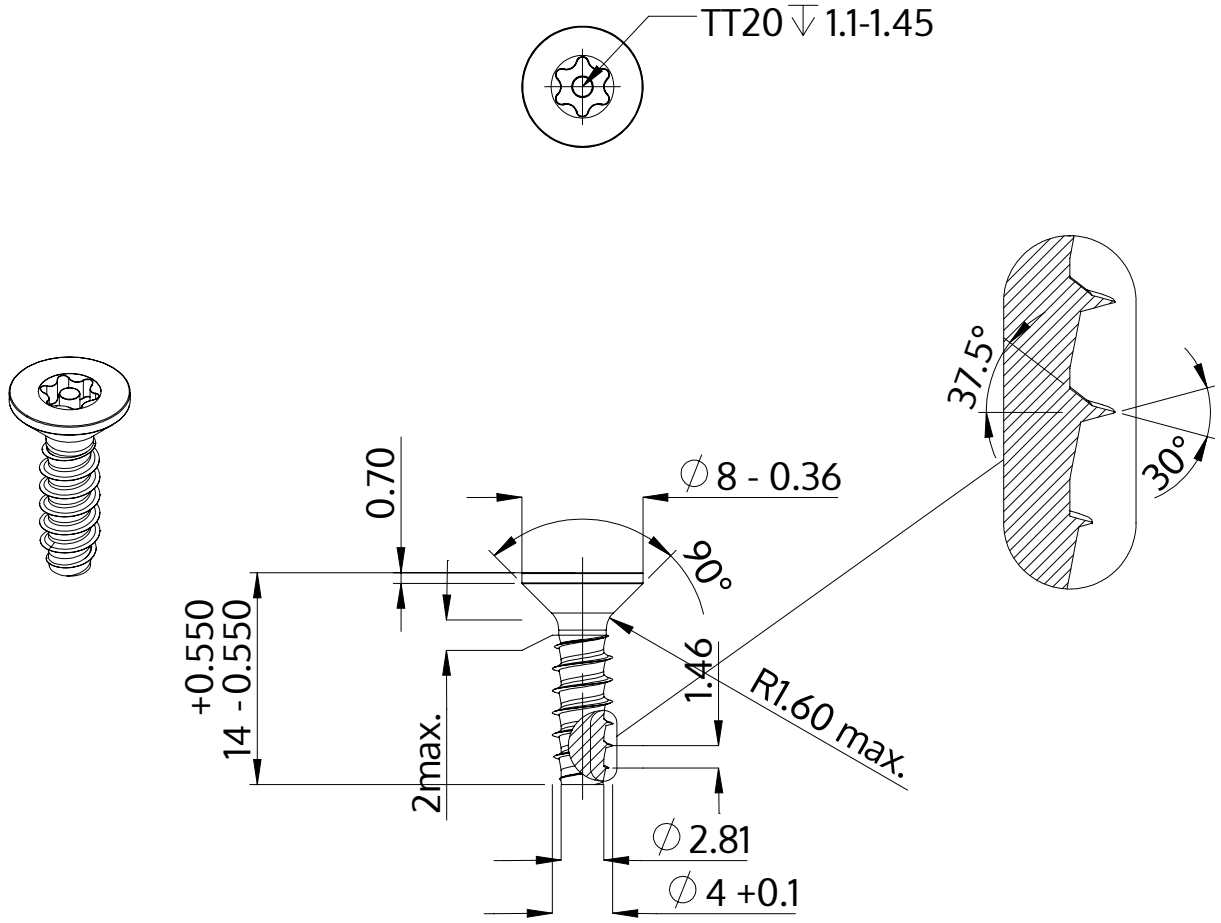

Описание	STP43 4.0x14.0 - TT20
Материал	сталь, упрочненная
Поверхность	Оцинковка 5-7µm, термообработка,синий / прозрачный пассивация
Вес	1.211 kg / 1000 Штука

SCREWERK	**STP430400140S**	
Метрический чертеж A4	Шкала None:1	2024-04