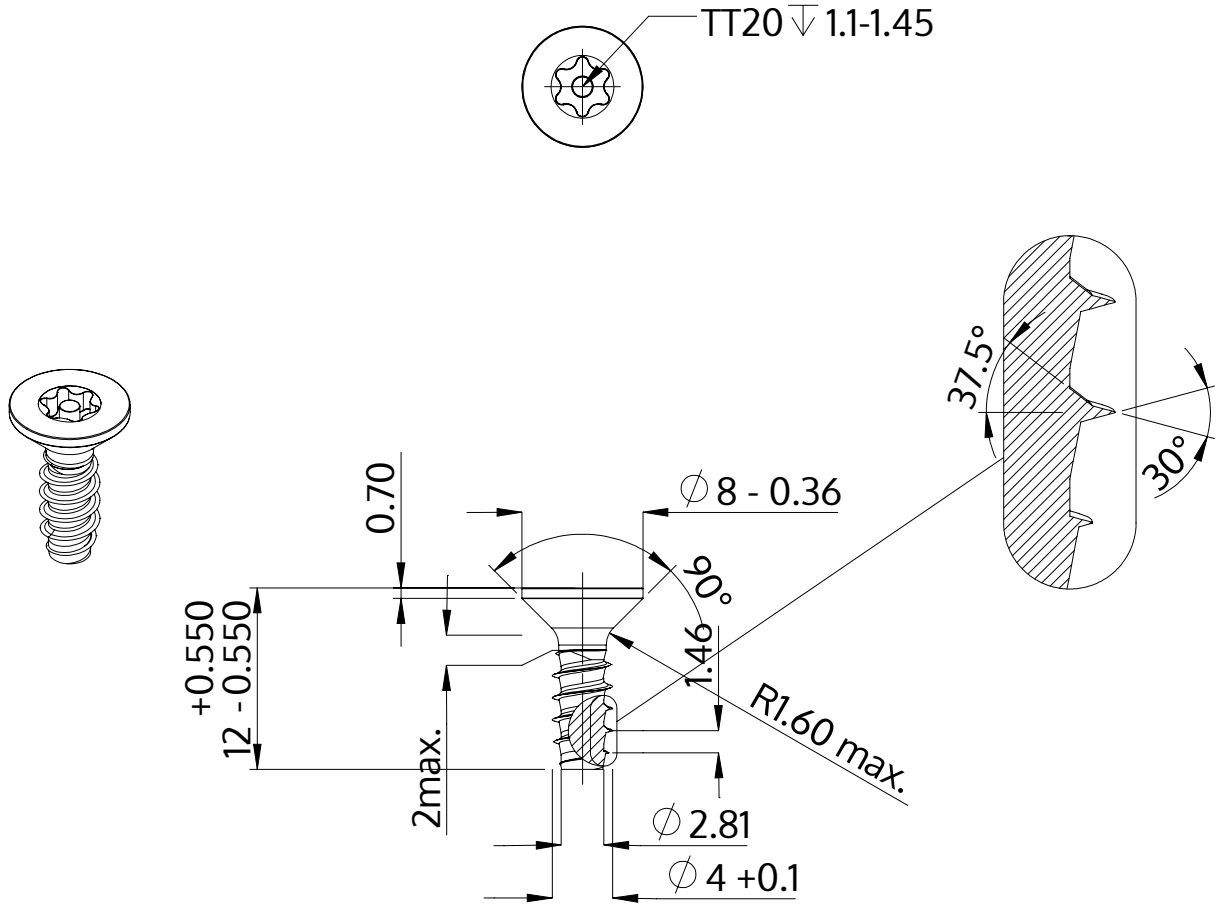

Açıklaması	STP43 4.0x12.0 - TT20
Malzeme	Çelik, sertleştirilmiş
Kaplama	galvanizli 5-7 µm, temperliö mavi / şeffaf pasifleştirilmiştir
Ağırlık	1.095 kg / 1000 Adet

SCREWERK	**STP430400120S**	
Metrik çizim A4	Ölçeklendirme 2:1	2024-10