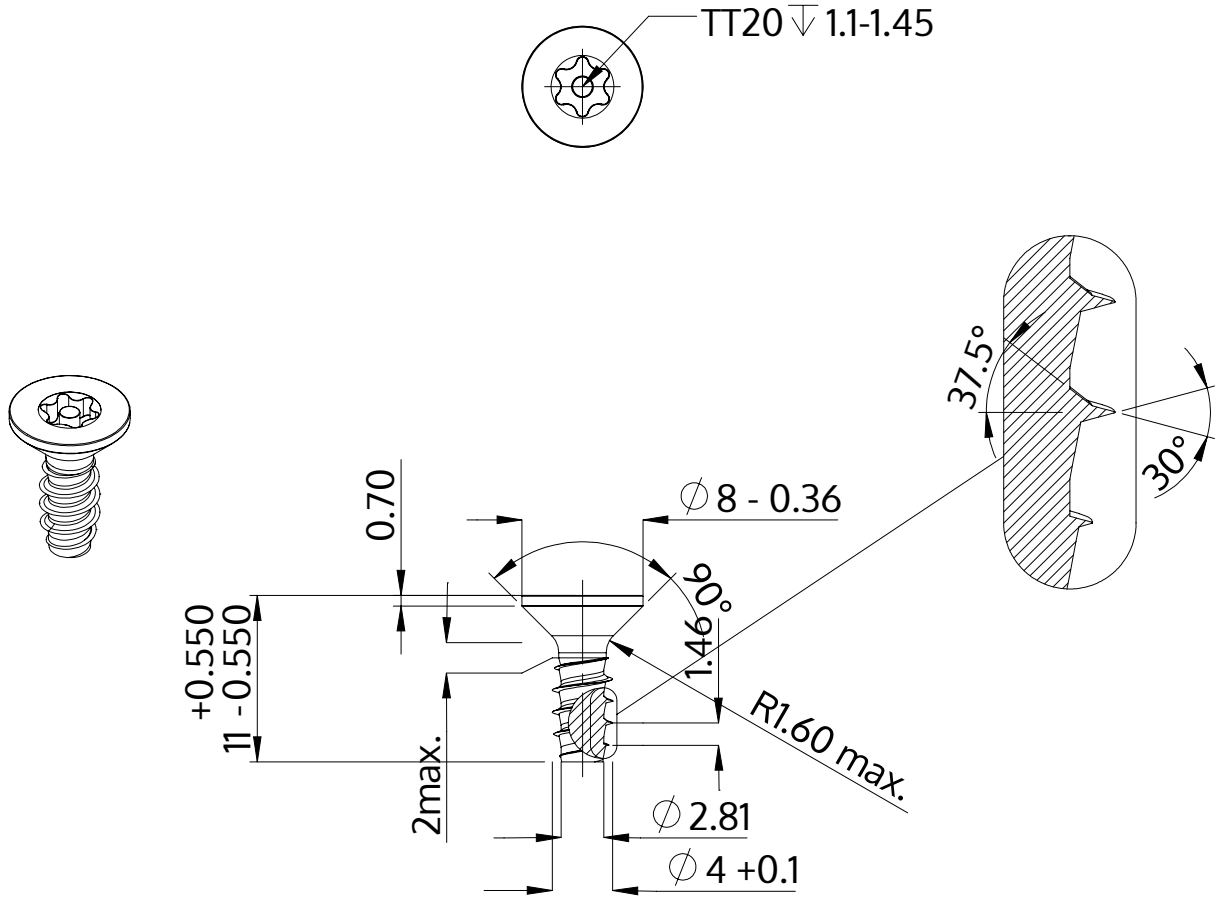


| | |
|---|---|
| Opis | STP43 4.0x11.0 - TT20 |
| Materiał | Stal, hartowana |
| Powierzchnia | Ocynkowana 5-7 µm, temperowana, pasywowana na niebiesko |
| Waga | 1.037 kg / 1000 sztuk |

| | | |
|---|---|---|
| SCREWERK | **STP430400110S** | |
| Rysunek metryczny A4 | Skala 2:1 | 2024-10 |