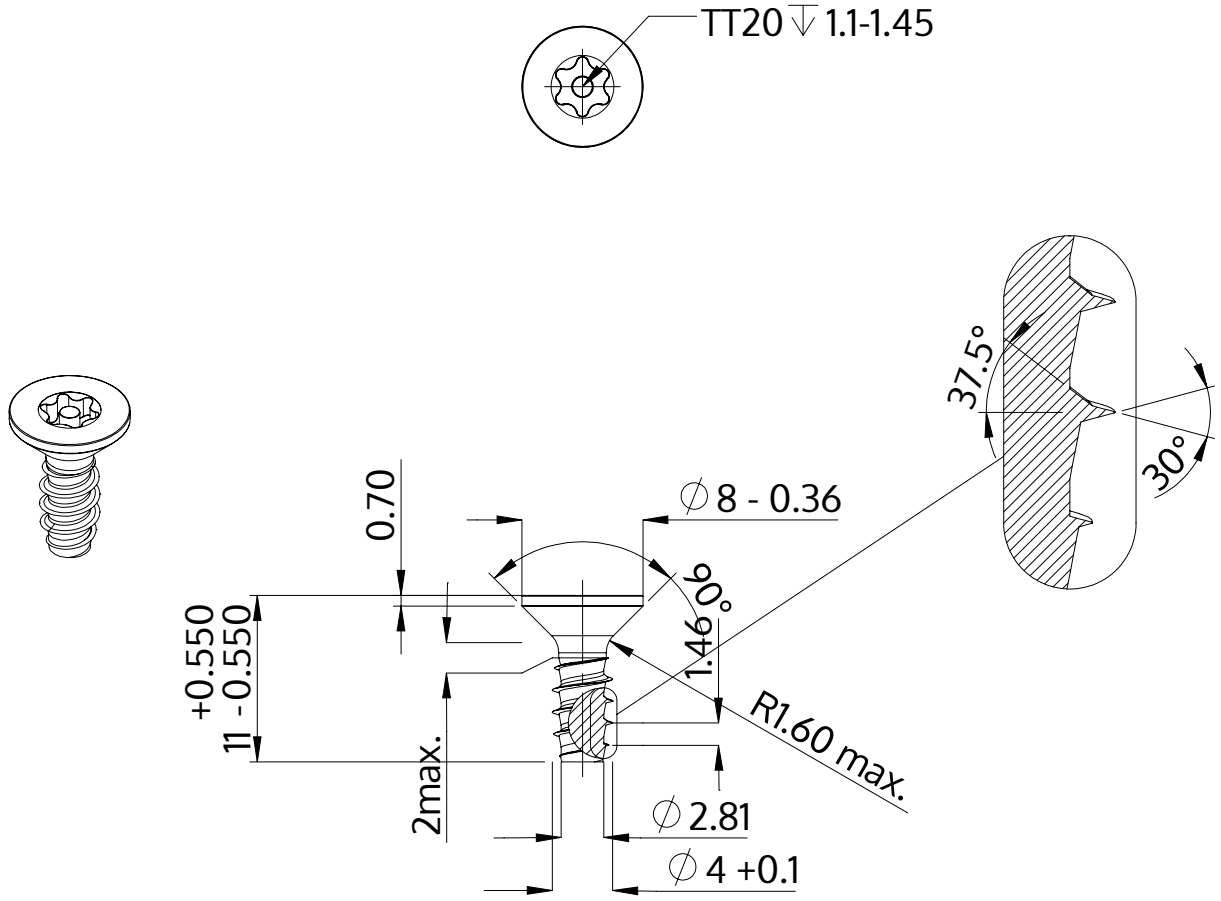

Description	STP43 4.0x11.0 - TT20
Matière	Acier,trempé et revenu
Surface	Zinc Nickel passivé noir, trempée, scéllée
Poids	1.037 kg / 1000 Unité

SCREWERK	**STP430400110B**	
Dessin métrique A4	Redimensionner 2:1	2024-10