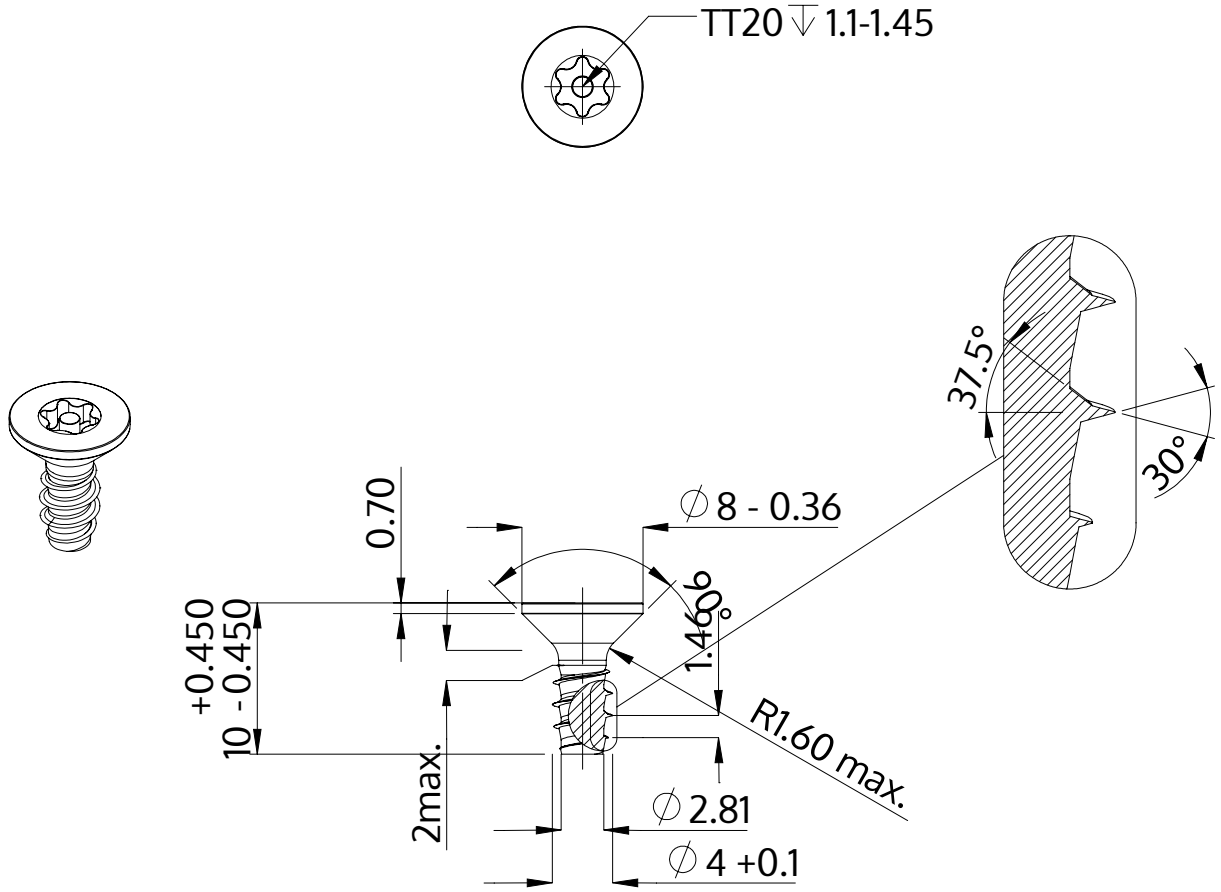

Açıklaması	STP43 4.0x10.0 - TT20
Malzeme	Paslanmaz Çelik A2
Kaplama	Parlak, cilalanmış ve pasifleştirilmiştir
Ağırlık	0.979 kg / 1000 Adet

SCREWERK	**STP430400100E**	
Metrik çizim A4	Ölçeklendirme None:1	2024-05