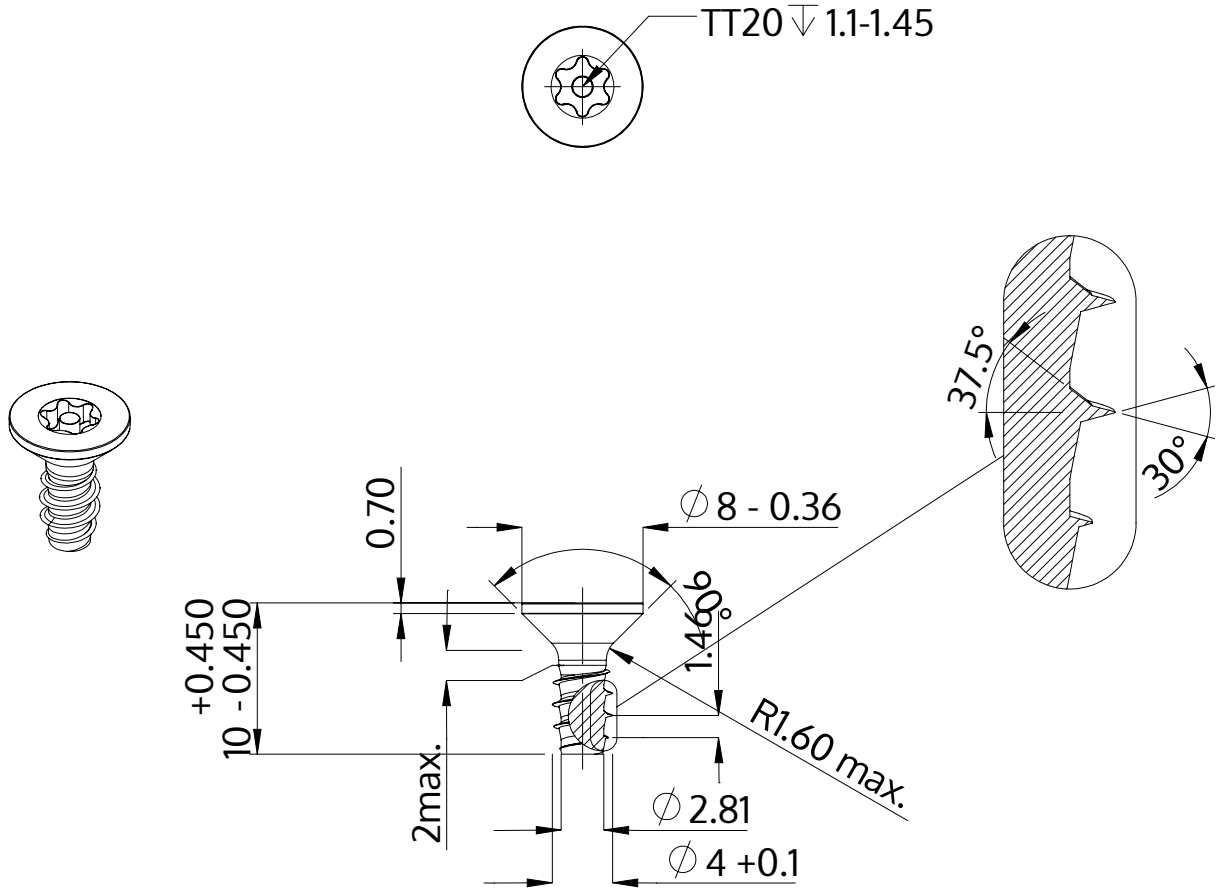

Описание	STP43 4.0x10.0 - TT20
Материал	Нержавеющая сталь A2
Поверхность	Светлый отжиг и пассивация
Вес	0.979 kg / 1000 Штука

SCREWERK	**STP430400100E**	
Метрический чертеж A4	Шкала 2:1	2024-10