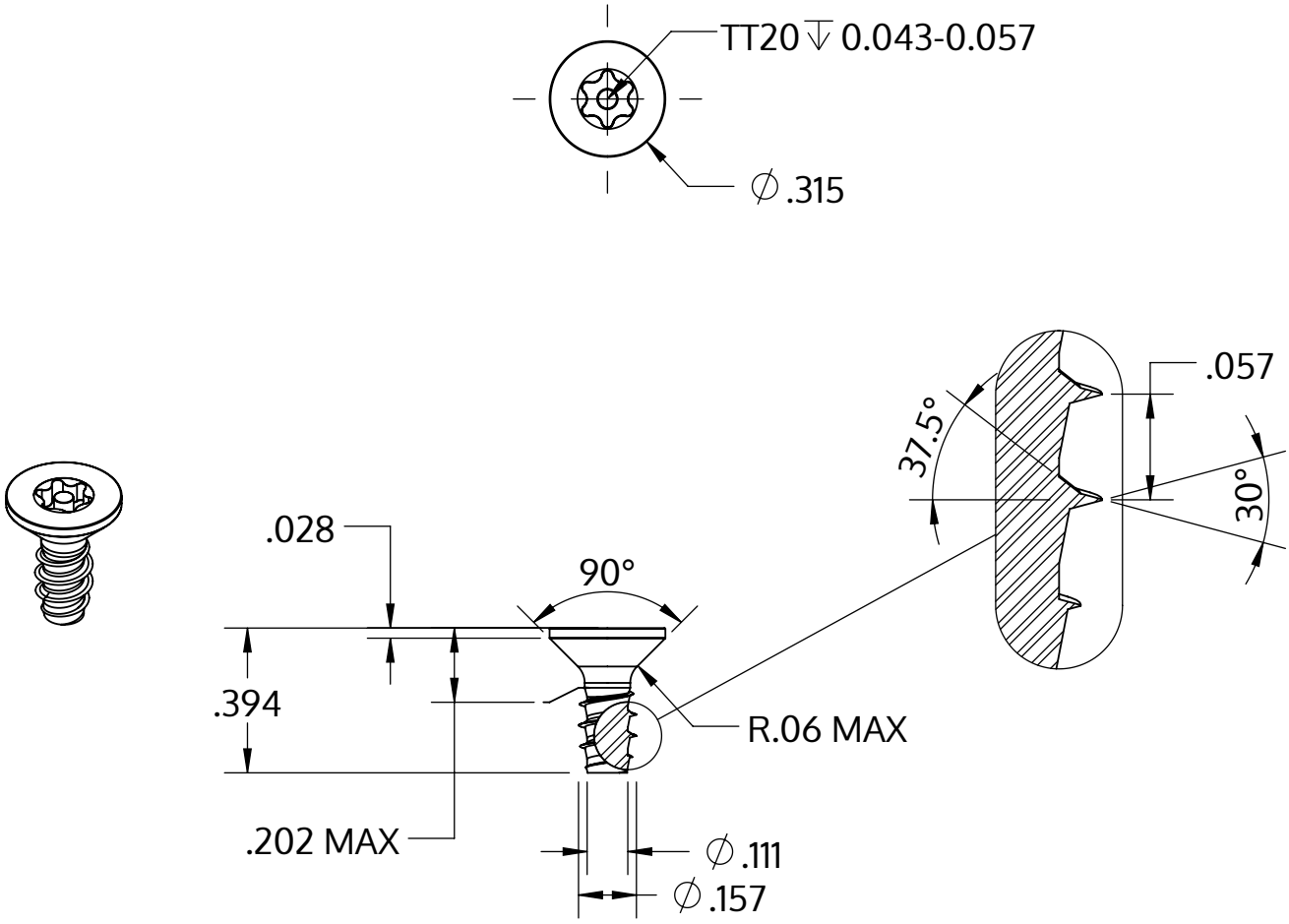

Metric size	M4 x 1.46 mm
US size (converted)	#8-17
	Tolerances [inch]
Length	+/- 0.017
Head diameter	+0 / -0.014
Head height	+/- 0.005
Thread diameter	+0.003 / -0

Описание	STP43 4.0x10.0 - TT20
Материал	Нержавеющая сталь A2
Поверхность	Светлый отжиг и пассивация
Вес	0.979 kg / 1000 Штука

SCREWERK	**STP430400100E**	
_Zoll Zeichnung Größe A	Шкала 2:1	2024-10