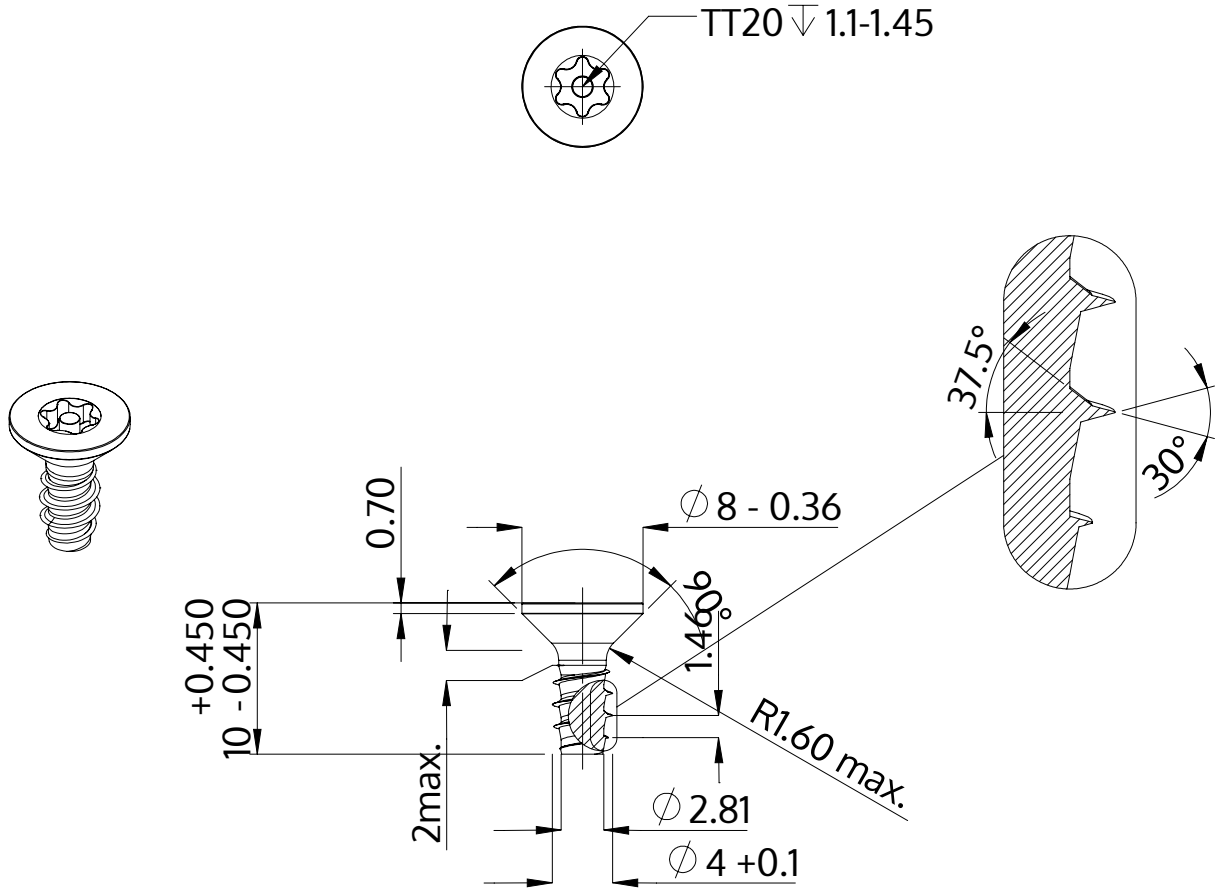

Popis	STP43 4.0x10.0 - TT20
Materiál	Nerezová ocel A2
Povrch	holá, mořená a pásová ocel
Hmotnost	0.979 kg / 1000 Kus

SCREWERK	**STP430400100E**	
Metric výkres A4	Měřítko 2:1	2024-10