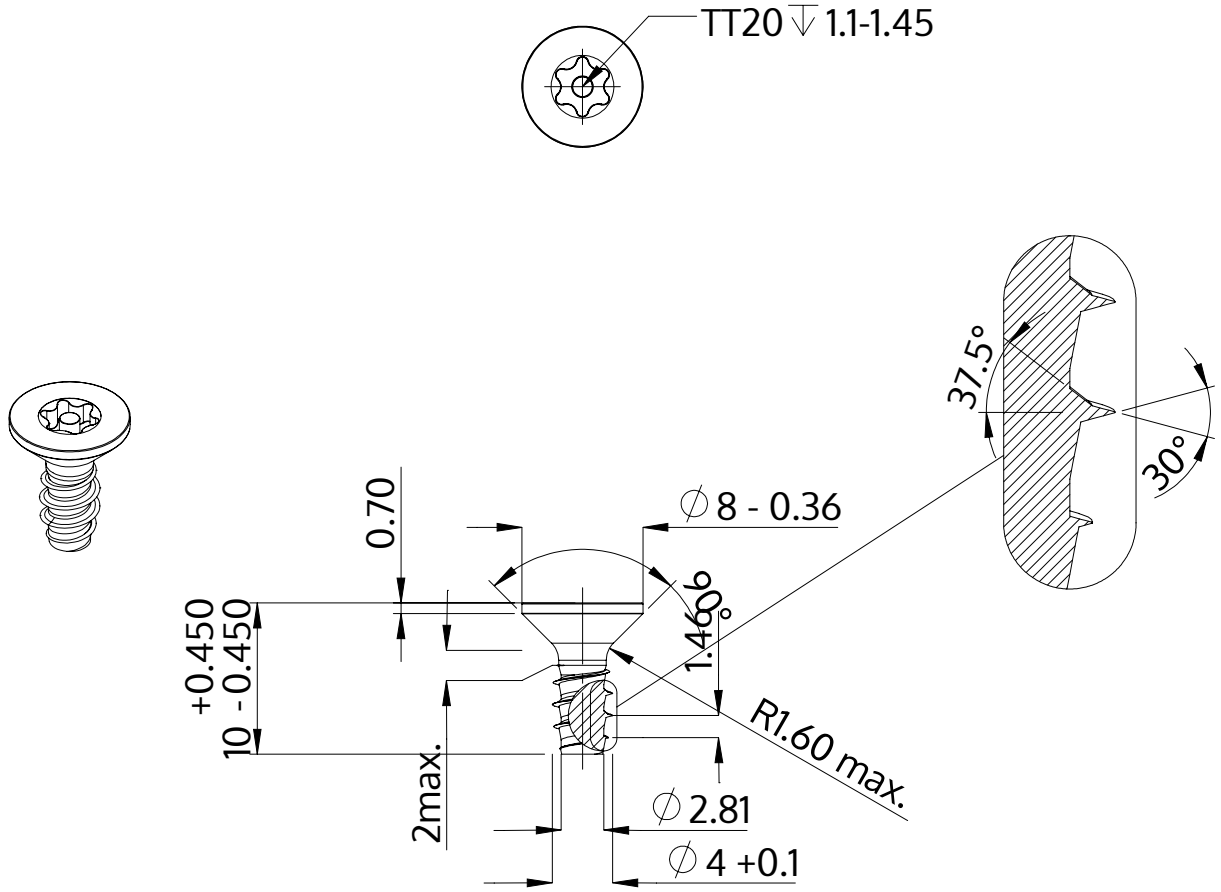


| | |
|---|---|
| Descrizione | STP43 4.0x10.0 - TT20 |
| Materiale | acciaio, temprato |
| Superficie | Placcato Zinco-Nichel, passivato nero, ricotto, sigillato |
| Peso | 0.979 kg / 1000 pezzi |

| | | |
|---|---|---|
| SCREWERK | **STP430400100B** | |
| Disegno metrico A4 | Scala None:1 | 2024-04 |