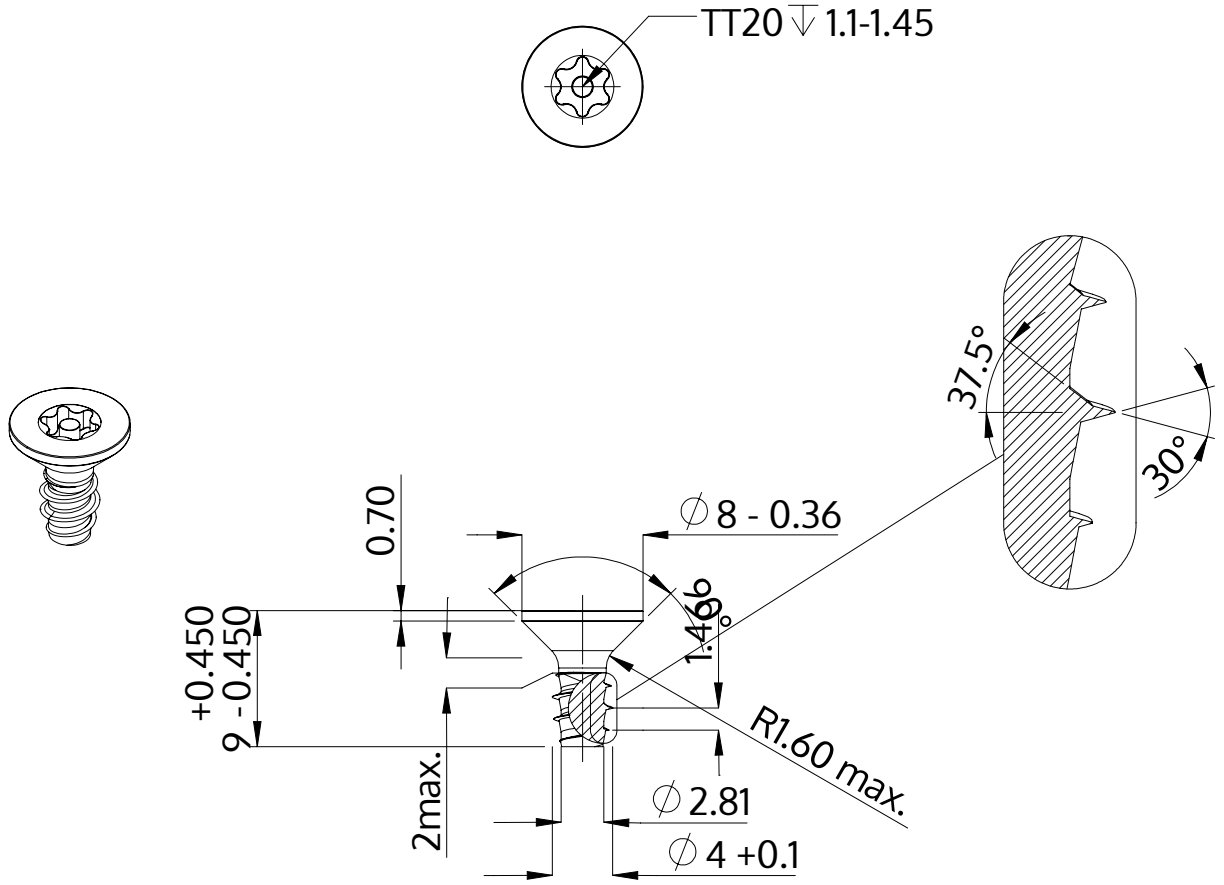

Açıklaması	STP43 4.0x9.0 - TT20
Malzeme	Çelik, sertleştirilmiş
Kaplama	ZnNi siyah-pasifleştirilmiştir, temperlenmistir, kaplanmış
Ağırlık	0.921 kg / 1000 Adet

SCREWERK	**STP430400090B**	
Metrik çizim A4	Ölçeklendirme None:1	2024-04