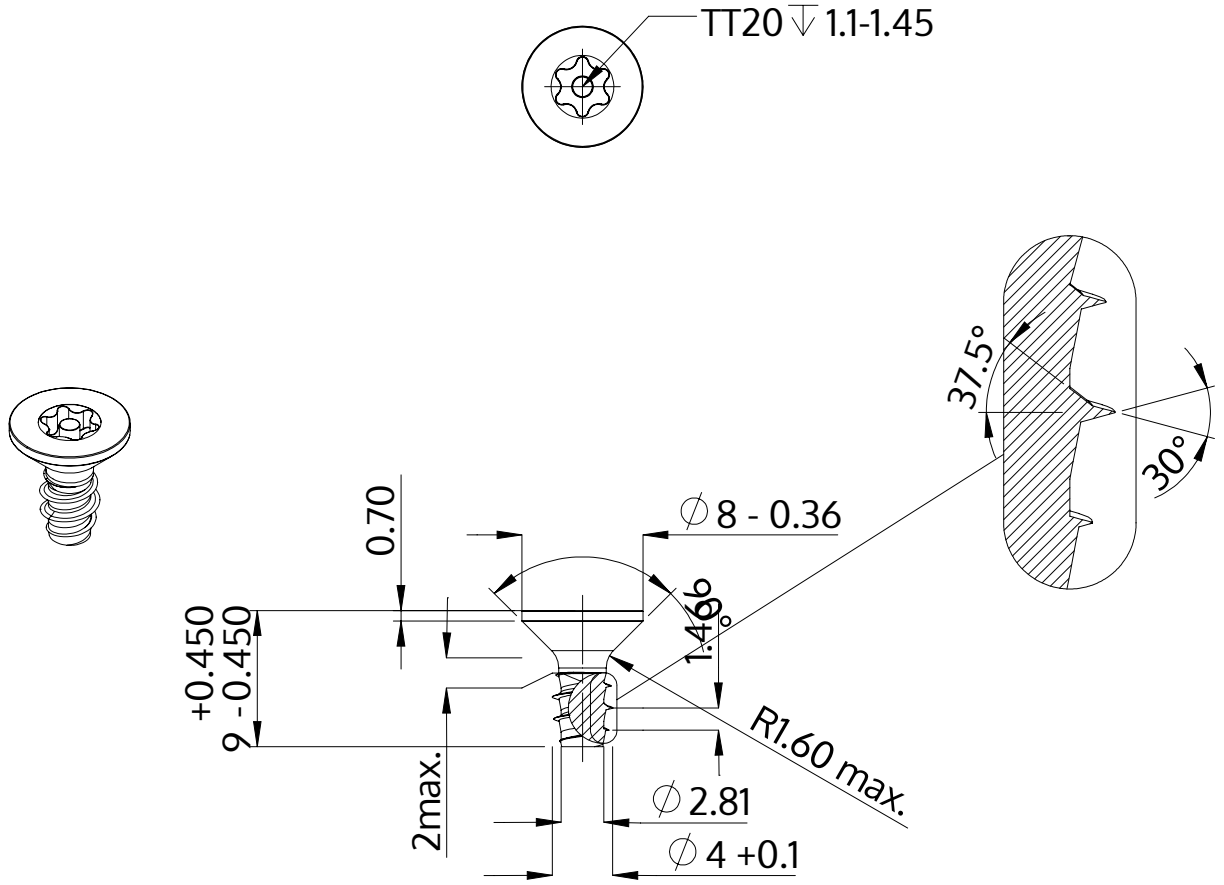

Descriere	STP43 4.0x9.0 - TT20
Material	oțel, călit
Exterior	zincat, Nichelat, pasivat negru / nu conține Cr-VI, recopt, ermetizat
Greutate	0.921 kg / 1000 unități

SCREWERK	**STP430400090B**	
Desen metric A4	Scalarea 2:1	2024-10