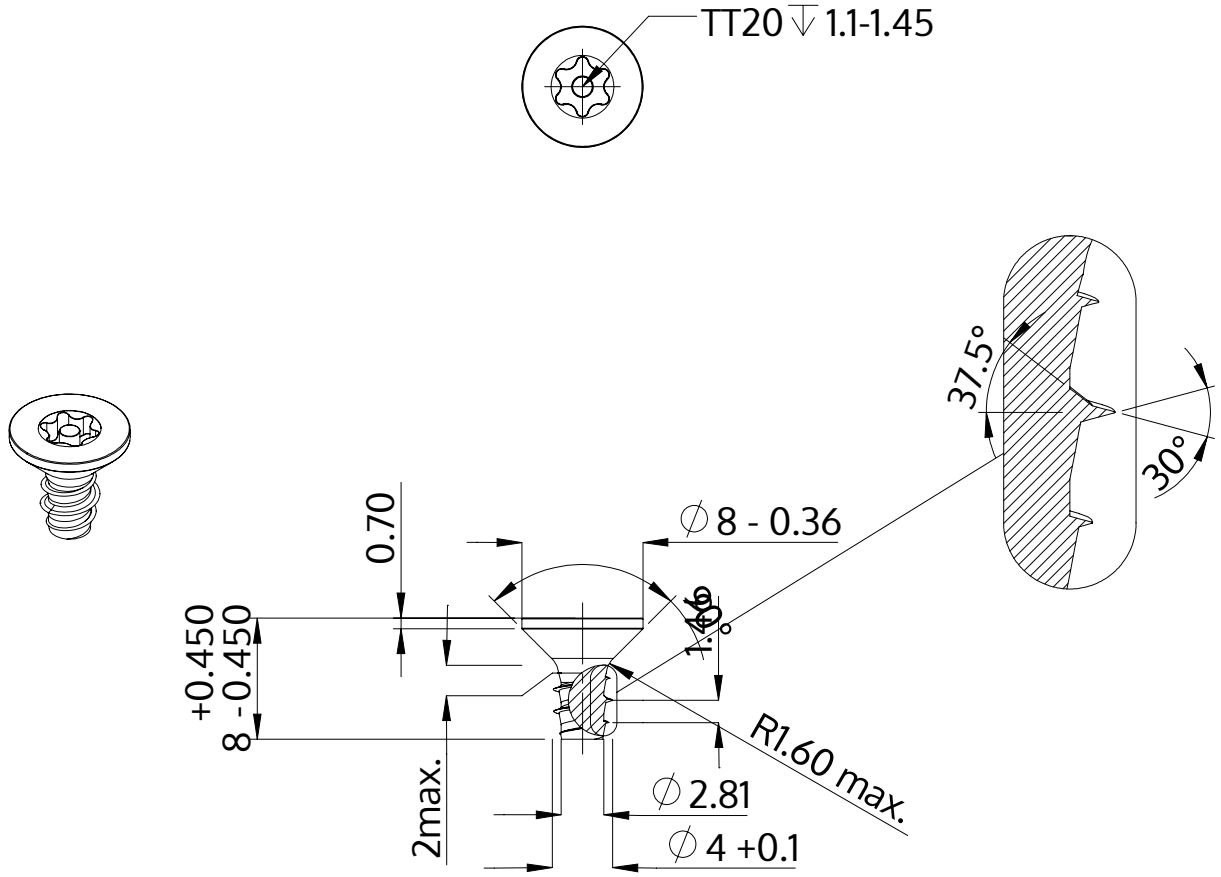

Opis	STP43 4.0x8.0 - TT20
Materiał	Stal, hartowana
Powierzchnia	Ocynkowana 5-7 µm, temperowana, pasywowana na niebiesko
Waga	0.863 kg / 1000 sztuk

SCREWERK	**STP430400080S**	
Rysunek metryczny A4	Skala None:1	2024-04