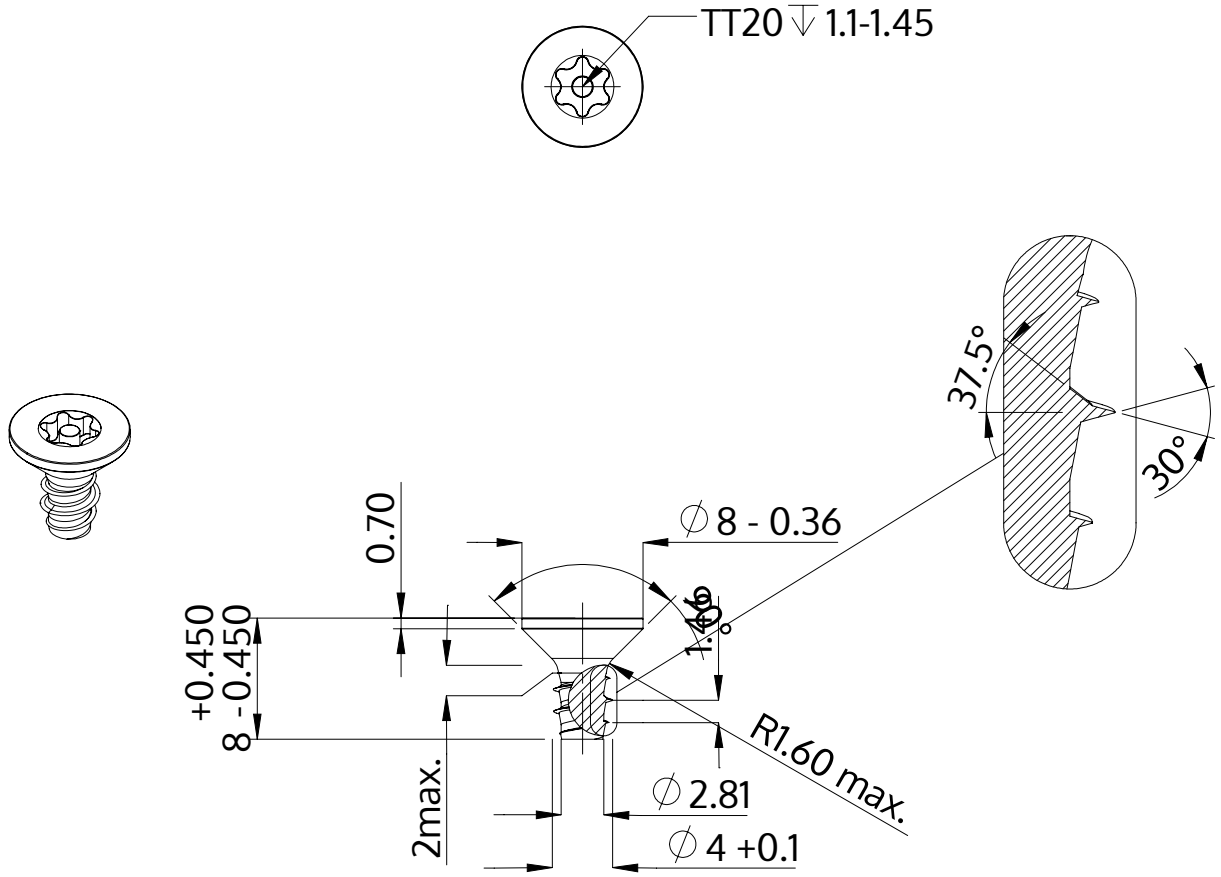

Descripción	STP43 4.0x8.0 - TT20
Material	Acero, endurecido
Superficie	Zinc-Niquelado, pasivado negro/ sin Cr-VI, recocido, sellado
Peso	0.863 kg / 1000 Piezas

SCREWERK	**STP430400080B**	
Diseño métrico	Escalada 2:1	2024-10