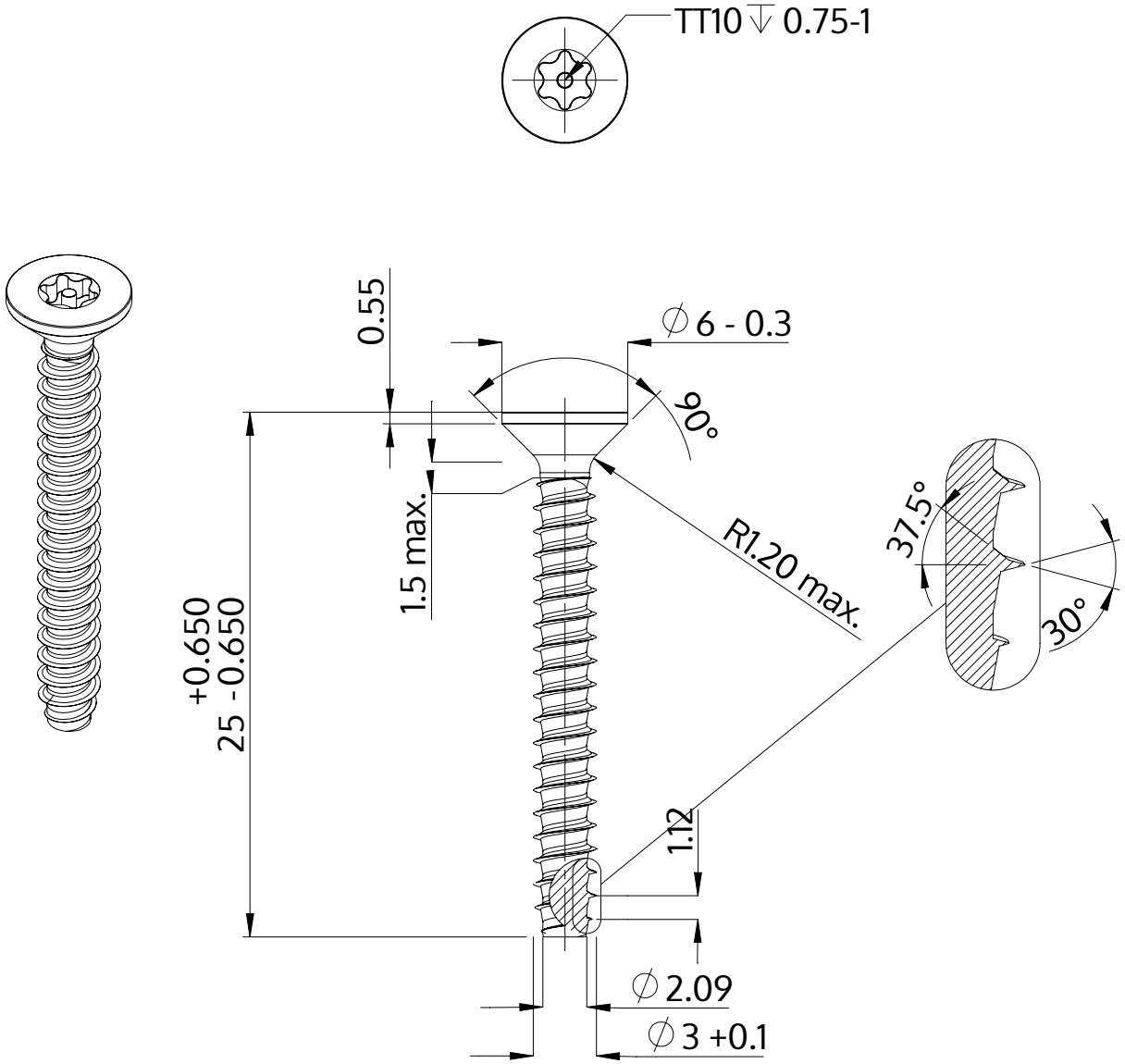

Descrizione	STP43 3.0x25.0 - TT10
Materiale	acciaio, temprato
Superficie	zincato 5-7 micron, ricotto, blu / trasparente passivato
Peso	1.049 kg / 1000 pezzi

SCREWERK	**STP430300250S**	
Disegno metrico A4	Scala 3:1	2024-10