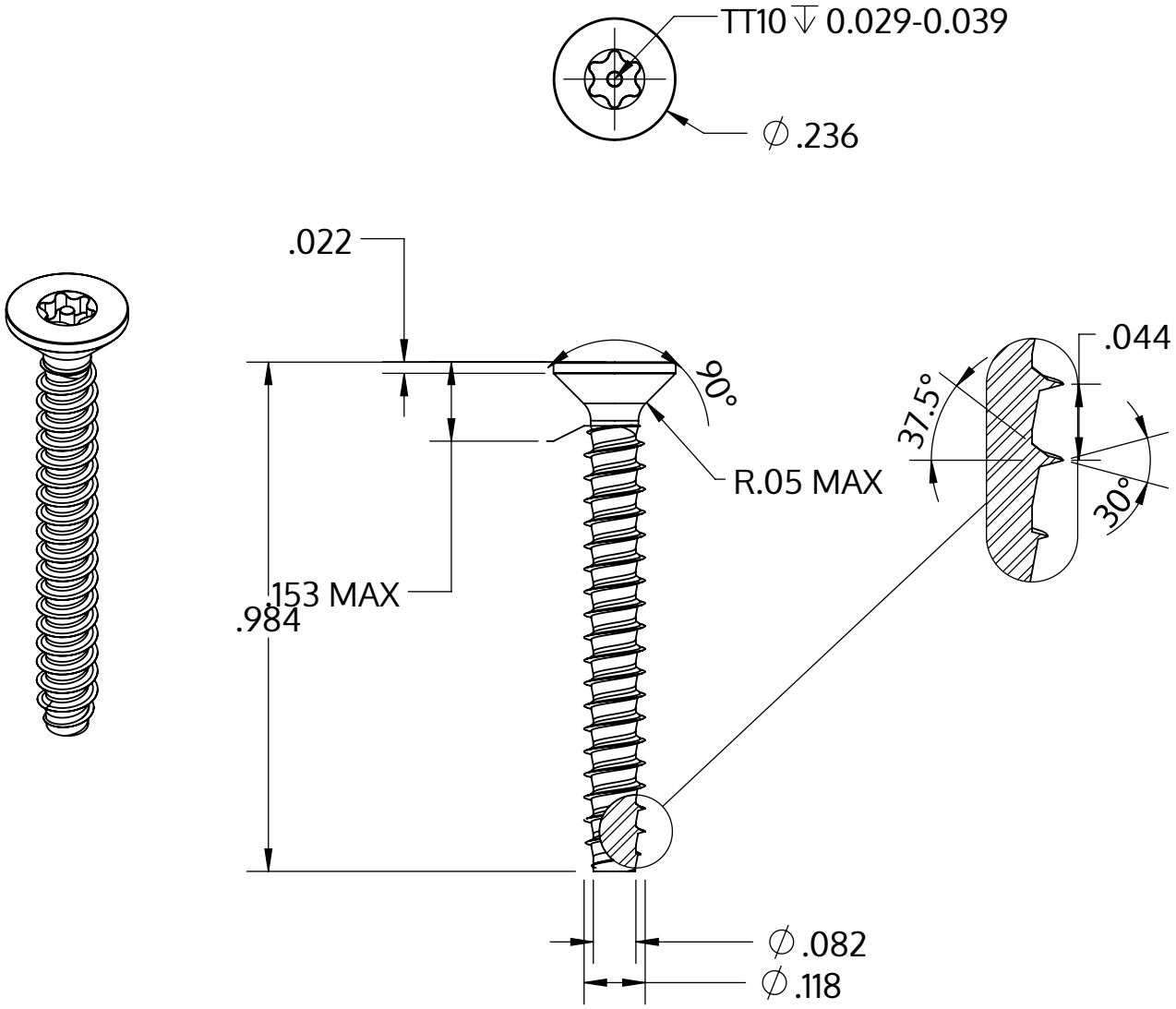

Metric size	M3 x 1.12 mm
US size (converted)	#4-22
	Tolerances [inch]
Length	+/- 0.025
Head diameter	+0 / -0.011
Head height	+/- 0.005
Thread diameter	+0.003 / -0

Descrizione	STP43 3.0x25.0 - TT10
Materiale	acciaio, temprato
Superficie	zincato 5-7 micron, ricotto, blu / trasparente passivato
Peso	1.049 kg / 1000 pezzi

SCREWERK	**STP430300250S**	
_Zoll Zeichnung Größe A	Scala 3:1	2024-10