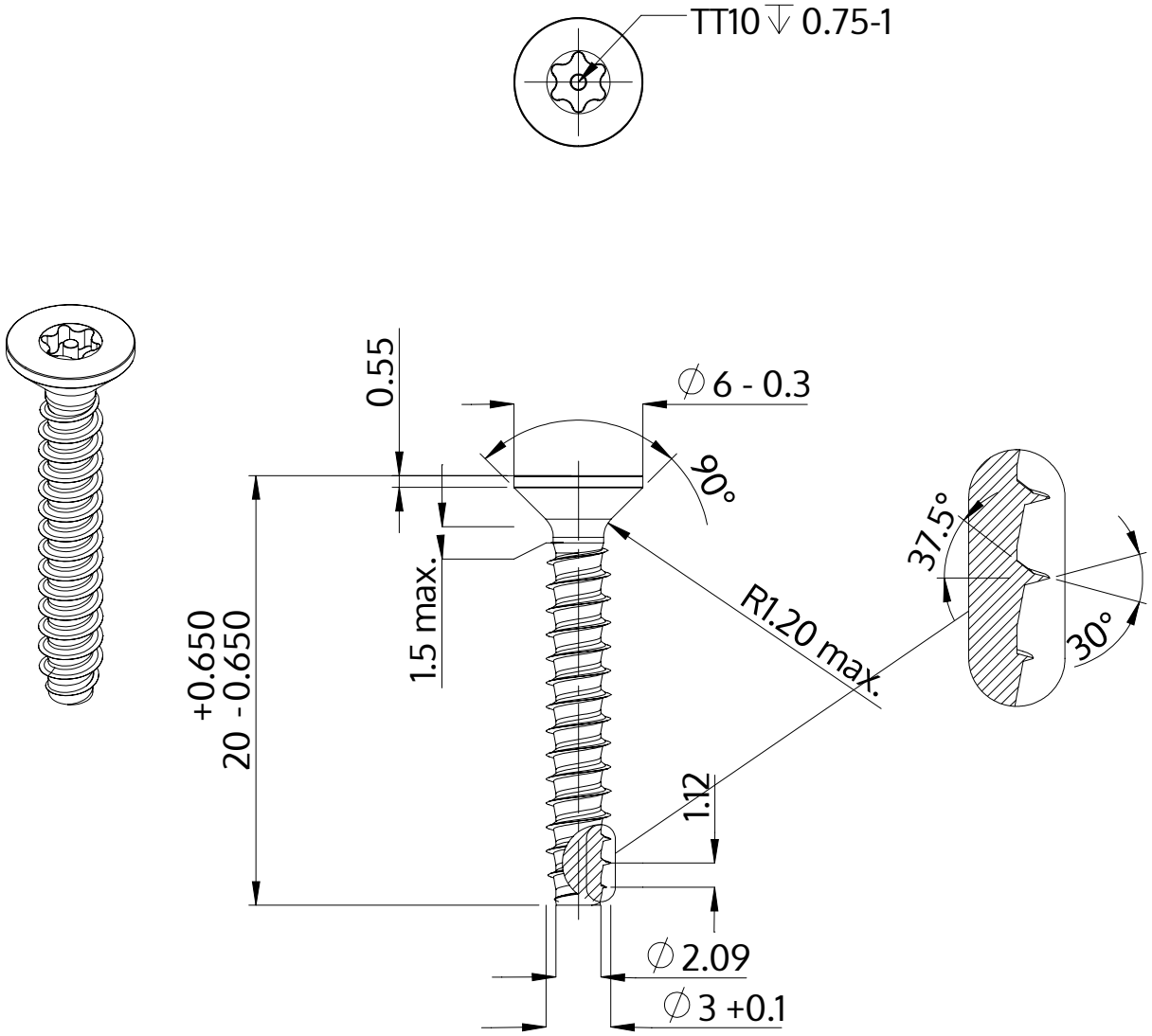

Descrizione	STP43 3.0x20.0 - TT10
Materiale	acciaio inossidabile A2
Superficie	bianco-decapato e passivato
Peso	0.879 kg / 1000 pezzi

SCREWERK	**STP430300200E**	
Disegno metrico A4	Scala 3:1	2024-10